工種計算数量表

工事名：小町事業所造成及び進入路設置工事（1工区）

工事区分：搬入路道路設置

工　種	種　別	細　別	規　　格	単位	数　量	摘　　要
整地土工						
	表土剥ぎ	表土剥ぎ	t=30cm	m3	2,732.2	
	路体盛土工	路体盛土		m3	12,641.0	
	法面整形工	法面整形(盛土部)		m2	1,947.0	
排水構造物工						
	作業土工	床掘り	土砂	m3	10.7	
		埋戻し	土砂　最大埋戻幅W＜1.0m	m3	6.3	
	側溝工	角ﾌﾘｭｰﾑ	FS-300	m	140.0	
	管渠工	横断暗渠	D600、無孔管	m	34.0	
防災施設工						
	作業土工	床掘り		m3	1,805.0	
		埋戻し		m3	1,023.0	
	防災排水工	3号本暗渠	金属樹脂複合管(D700)	m	170.0	無孔管
		吸水渠	ﾀﾞﾌﾞﾙ合成樹脂排水材(D700)	m	77.3	有孔管
		補助暗渠	有孔管(D150)	m	421.5	
		竪集水坑	有孔管 (D300)	m	22.9	

工種計算数量表

工事名：小町事業所造成及び進入路設置工事（1工区）

工事区分：仮設工

工　種	種　別	細　別	規　　格	単位	数　量	摘　　要
仮設工						
	敷鉄板	敷鉄板	t22×W1,524×L6,096 1,604kg/枚	枚	20.0	
		敷鉄板設置		m2	185.8	転用1回
		敷鉄板撤去		m2	185.8	転用1回
	沈砂池	沈砂池設置	A-ｱ	箇所	1.0	
	交通安全	交通誘導警備員	警備員B	人	100.0	
準備費						
		伐採		本	360.0	600m2*0.6=360本
		立木積込		t	81.8	600*0.6*0.408*0.55＝81.8t
		ﾀﾞﾝﾌﾟﾄﾗｯｸ運搬		空m3	198.0	146.9空m3＋51.1空m3 ＝198.0空m3
		伐木材処分費		m3	146.9	600*0.6*0.408＝146.9m3
		伐根材処分費		t	28.1	360*0.142＝51.12m3*0.55＝ 28.12t

数量集計表

種　別：表土剥ぎ
規　格：

細　別	規　格	単位	表土剥ぎ						合　計	摘　要
表土剥ぎ	t=30cm	m3	2,732.2						2,732.2	

一般計算書

種　　別：表土剥ぎ
ブロック：表土剥ぎ
区　　分：

細別／規格	算　　式　／　　図	数　量
表土剥ぎ t=30cm	表土剥ぎ数量根拠図①～⑨×0.30m(厚さ) V=(581.8+1488.5+1039.4+264.0+837.3+720.9+847.1+850.7+2477.7)*0.30=2732.22m3	2,732.2　m3

表土剥ぎ 数量根拠図（1）

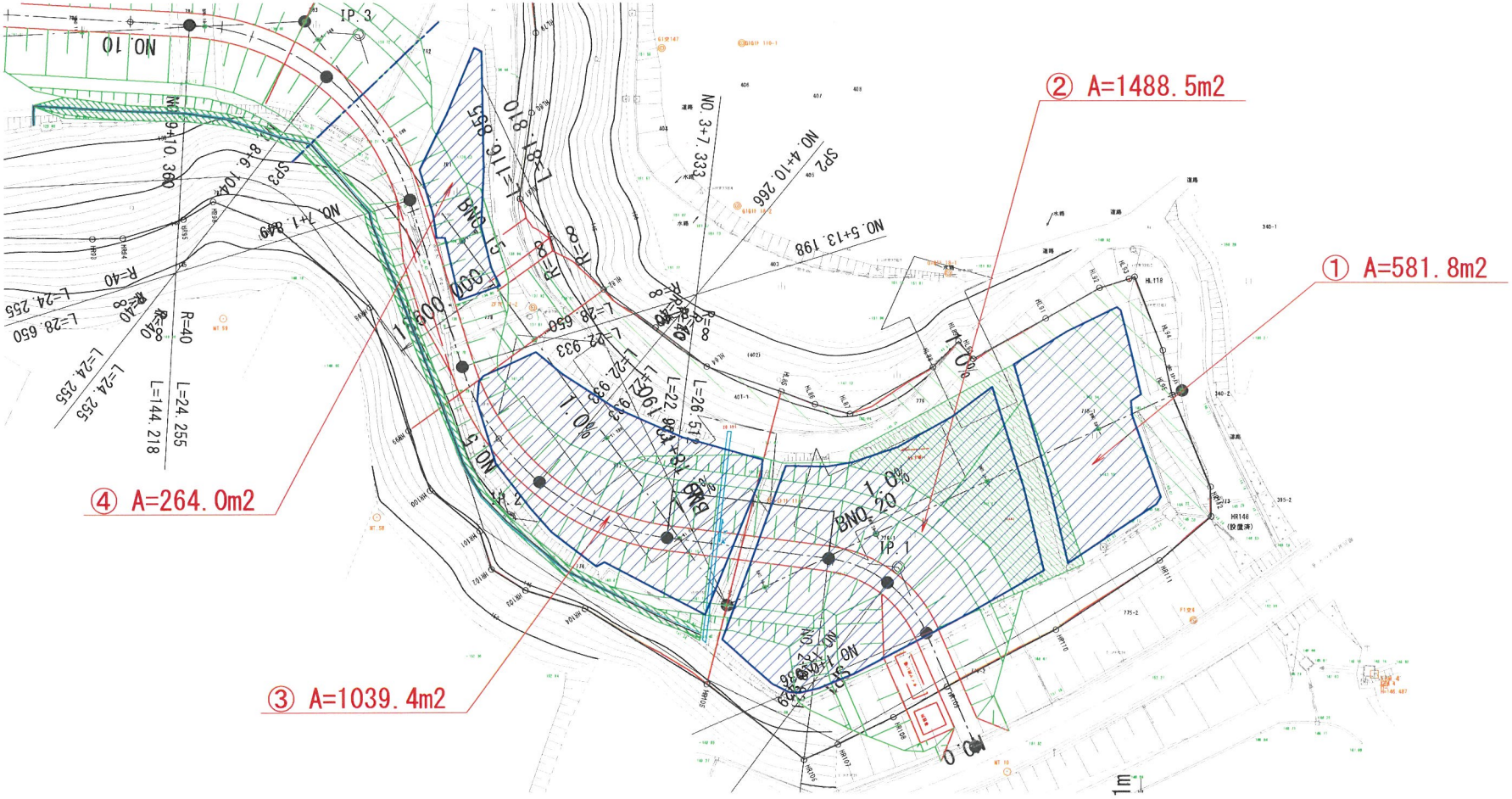

表土剥ぎ 数量根拠図（2）

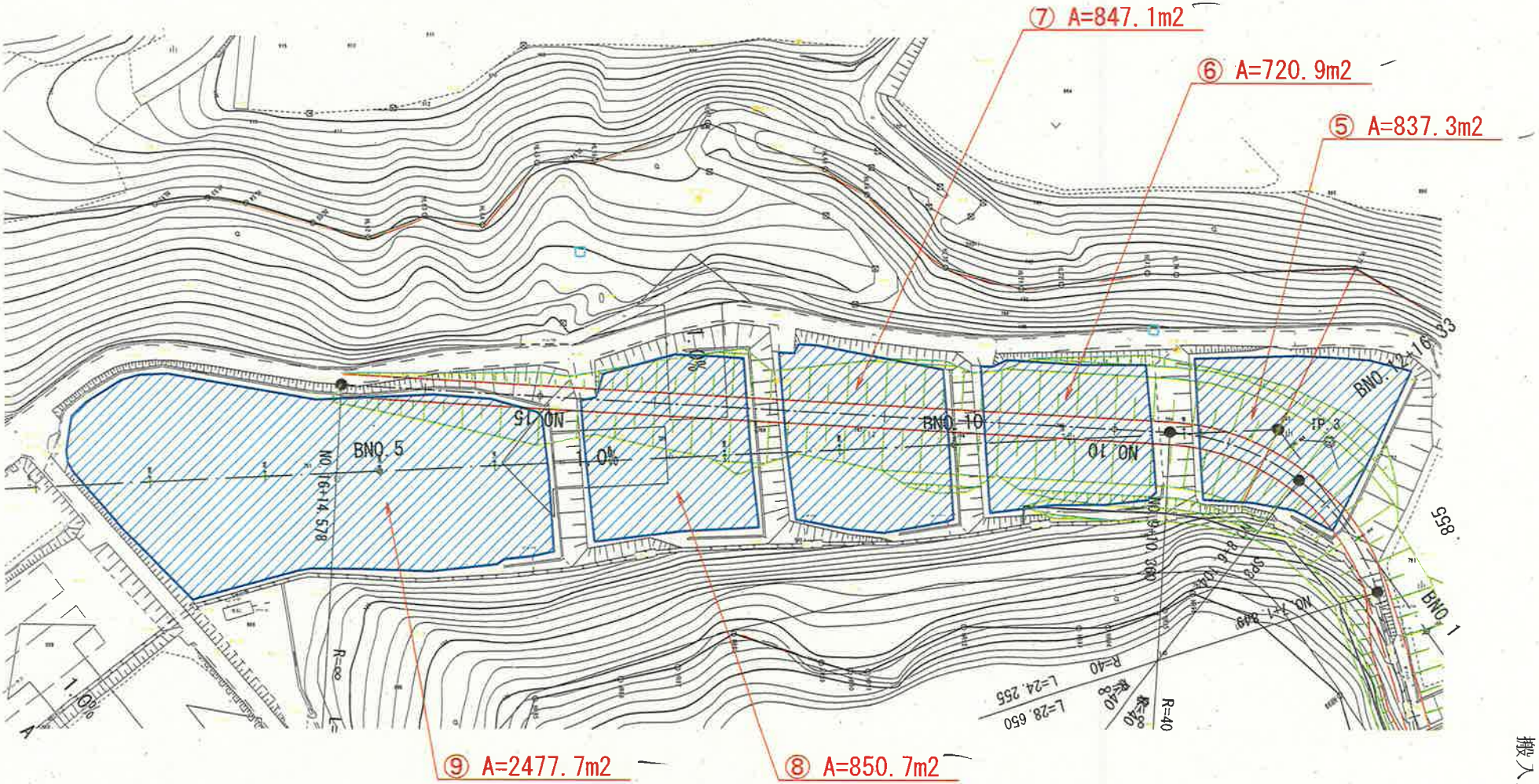
⑦ A=847.1m2
⑥ A=720.9m2
⑤ A=837.3m2
⑨ A=2477.7m2
⑧ A=850.7m2
BNO.5
NO.15
NO.6+14.578
BNO.10
NO.10
BNO.1
R=∞
R=40
L=28.650
L=24.255
855

数量集計表

種　別：路体盛土工
規　格：

細　別	規　格	単位	路体盛土工						合　計	摘　要
路体盛土		m3	12,641.0						12,641.0	

土工計算書

測　点	単距離	盛土				掘削				備　考
		修正距離	断面積	平均断面積	立　積	修正距離	断面積	平均断面積	立　積	
No,0										
No,0+15.0										
No,1										
No,2										
No,3										
No,4										
No,5										
No,6										
No,7										
No,8										
No,9										
No,10										
No,11										
No,12										
No,13										
No,14										
No,15										
No,16										
No,17										
No,18										
No,19										
No,20			0.0							
No,21+30	10.00		13.0	6.50	65.0					
No,22	40.00		54.4	33.70	1348.0			0.00	0.0	
No,23	40.00		13.7	34.05	1362.0			0.00	0.0	
No,24	40.00		1.0	7.35	294.0			0.00	0.0	
No,25	40.00		42.6	21.80	872.0			0.00	0.0	
No,26	40.00		130.8	86.70	3468.0			0.00	0.0	
No,27	40.00		130.8	130.80	5232.0			0.00	0.0	
合計	250.00				12641.0m3				0	

土工計算書

測　点	単距離	盛土法面（左）				盛土法面（右）				備　考
		修正距離	長　さ	平均長さ	面　積	修正距離	長　さ	平均長さ	面　積	
No,0										
No,0+15.0										
No,1	~~25.00~~									
No,2	~~40.00~~									
No,3	~~40.00~~									
No,4	~~40.00~~									
No,5	~~40.00~~									
No,6	~~40.00~~									
No,7	~~40.00~~									
No,8	~~40.00~~									
No,9	~~40.00~~									
No,10	~~40.00~~									
No,11	~~40.00~~									
No,12	~~40.00~~									
No,13	~~40.00~~									
No,14	~~40.00~~									
No,15	~~40.00~~					1.00				
No,16	~~40.00~~					1.00				
No,17	~~40.00~~					1.00	~~1.8~~	~~0.90~~	~~0.9~~	
No,18	~~40.00~~						~~5.9~~	~~3.85~~	~~154.0~~	
No,19	~~40.00~~						~~5.8~~	~~5.85~~	~~234.0~~	
No,20	~~40.00~~						~~5.9~~	~~5.85~~	~~234.0~~	
No,21	10.00 ~~40.00~~						2.2	1.10 ~~4.05~~	11.0 ~~162.0~~	
No,22	40.00						5.1	3.65	146.0	
No,23	40.00						3.9	4.50	180.0	
No,24	40.00		0.5	0.25	10.0		0.5	2.20	88.0	
No,25	40.00		7.7	4.10	164.0		5.7	3.10	124.0	
No,26	40.00		10.9	9.30	372.0		13.0	9.35	374.0	
No,27	40.00			5.45	218.0			6.50	260.0	
合計	250.00				764.0m3				1183.0m3	

Σ1947.0m2

数量集計表

種　別：作業土工
規　格：

細　別	規　格	単位	作業土工						合　計	摘　要
床掘り	土砂	m3	10.7						10.7	
埋戻し	土砂　最大埋戻幅W＜1.0m	m3	6.3						6.3	

作業土工 数量計算書

種　　別：作業土工
ブロック：作業土工
区　　分：
細　　別：床掘り、埋戻し
規　　格：

測　点	距 離(m)	床掘り（土砂）			埋戻し（土砂、W＜1.0m）			摘　要
		断面積(m2)	平均断面積(m2)	体 積(m3)	断面積(m2)	平均断面積(m2)	体 積(m3)	
NO.3	－	0.6	－	－	0.3	－	－	
NO.3+7.3	7.3	0.0	0.30	2.2	0.0	0.15	1.1	
NO.4	12.7	0.0	0.00	0.0	0.0	0.00	0.0	
SP.2	10.3	0.3	0.15	1.5	0.2	0.10	1.0	
NO.5	9.7	0.4	0.35	3.4	0.2	0.20	1.9	
NO.5+13.2	13.2	0.0	0.20	2.6	0.0	0.10	1.3	
小　　計	53.2			9.7			5.3	
NO.8	0.0	0.0	－	－	0.0	－	－	
SP.3	6.1	0.1	0.05	0.3	0.1	0.05	0.3	
NO.9	13.9	0.0	0.05	0.7	0.0	0.05	0.7	
小　　計	20.0			1.0			1.0	
合　　計	73.2			10.7			6.3	

一般計算書

種　　別：作業土工
ブロック：作業土工
区　　分：

細別／規格	算　　式　／　　図	数　量
床掘り 土砂	作業土工数量計算書より V=10.7m2	10.7　m3
埋戻し 土砂　最大埋戻幅 W＜1.0m	作業土工数量計算書より V=6.3m2	6.3　m3

数量集計表

種　別：側溝工
規　格：

細　別	規　格	単位	側溝工						合　計	摘　要
角ﾌﾘｭｰﾑ	FS-300	m	140.0						140.0	

数量調書

種　　別：側溝工
ブロック：側溝工
区　　分：
細　　別：角ﾌﾘｭｰﾑ
規　　格：FS-300　　単　位：m

測　　点	数 量	摘　　要
NO.22+20～NO.26	140.0	左側
小　　計	140.0	
合　　計	140.0	

数量集計表

種　別：管渠工
規　格：

細　別	規　格	単位	管渠工						合　計	摘　要
横断暗渠	D600、無孔管	m	34.0						34.0	

フリューム F

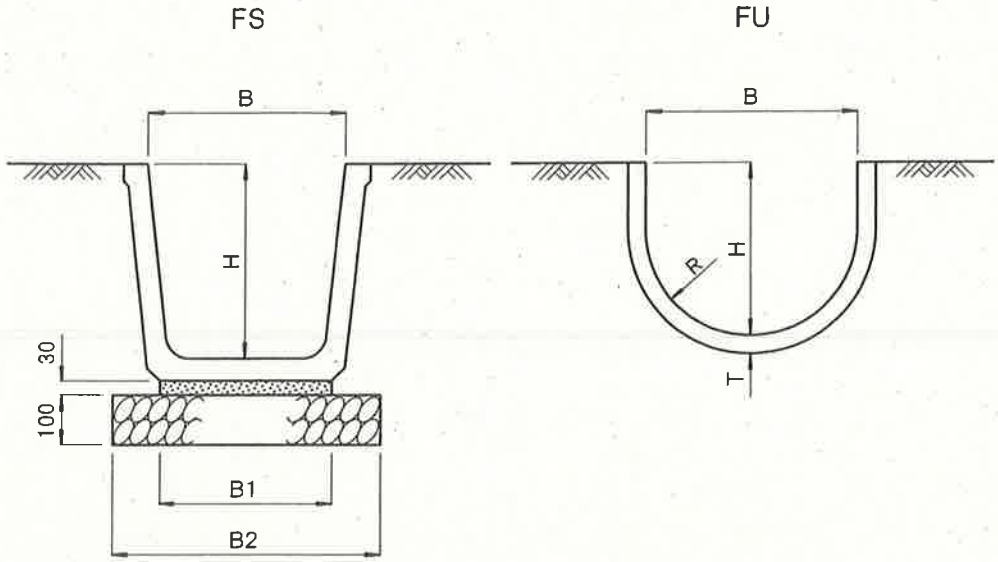

注意事項

1．フリューム側溝は、廃ガラスリサイクル製品の使用を原則とする。
2．FUは、JIS A 5372 付属書6 用排水路類 推奨仕様6-1 フリューム同等品とする。
3．コンクリートの設計基準強度は$\sigma ck=30N/mm^2$以上とする。

寸法表及び材料表

(10m当たり)

種類	呼称	寸法表						材料表		
		B (mm)	B1 (mm)	B2 (mm)	H (mm)	T (mm)	R (mm)	フリューム L2000orL4000 (個)	敷きモルタル 1:3 (m^3)	基礎材 RC-40 (m^2)
FS	150	150	120	320	150	—	—	5.0	0.036	3.200
	200	200	150	350	200	—	—	5.0	0.045	3.500
	250	250	190	390	250	—	—	5.0	0.057	3.900
	300	300	240	440	300	—	—	5.0	0.072	4.400
	350	350	280	480	350	—	—	5.0	0.084	4.800
	400	400	320	520	400	—	—	5.0	0.096	5.200
	450	450	350	550	450	—	—	5.0	0.105	5.500
	500	500	400	600	500	—	—	5.0	0.120	6.000
FU	150	160	—	—	150	28	75	2.5	—	—
	200	210	—	—	200	28	100	2.5	—	—
	250	260	—	—	240	30	125	2.5	—	—
	300	310	—	—	275	32	150	2.5	—	—
	350	360	—	—	315	35	175	2.5	—	—
	400	425	—	—	350	38	200	2.5	—	—
	450	480	—	—	390	45	225	2.5	—	—
	500	530	—	—	425	52	250	2.5	—	—

数量調書

種　　別：管渠工
ブロック：管渠工
区　　分：
細　　別：横断暗渠
規　　格：D600、無孔管　　単　位：m

測　　点	数 量	摘　　要
NO.26+20 付近	34.0	
小　　計	34.0	
合　　計	34.0	

数量集計表

種　別：作業土工
規　格：

細　別	規　格	単位	作業土工(防災施設工)						合　計	摘　要
床掘り		m3	1,805.0						1,805.0	
埋戻し		m3	1,023.0						1,023.0	

平均断面体積計算表

種　　別：作業土工
ブロック：作業土工(防災施設工)
区　　分：
細　　別：
規　　格：

測　点	距 離(m)	床掘り：B路線			埋戻し：B路線			摘　要
		断面積(m2)	平均断面積(m2)	体 積(m3)	断面積(m2)	平均断面積(m2)	体 積(m3)	
BNO.9+10	10.0	8.2	4.10	41.0	4.8	0.10	1.0	
BNO.10	20.0	2.9	5.55	111.0	0.3	2.55	51.0	
BNO.11	20.0	5.2	4.05	81.0	1.8	1.05	21.0	
BNO.12	20.0	11.7	8.45	169.0	8.3	5.05	101.0	
BNO.13	20.0	7.4	9.55	191.0	4.0	6.15	123.0	
BNO.14	20.0	13.3	10.35	207.0	10.0	7.00	140.0	
BNO.15	20.0	7.9	10.60	212.0	4.5	7.25	145.0	
BNO.16	20.0	20.7	14.30	286.0	17.4	10.95	219.0	
BNO.17	20.0	3.8	12.25	245.0	0.5	8.95	179.0	
BNO.18	20.0	2.2	3.00	60.0	0.1	0.30	6.0	
BNO.19	20.0	4.9	3.55	71.0	1.5	0.80	16.0	
BNO.20	20.0	3.2	4.05	81.0	0.3	0.90	18.0	
BNO.21	20.0	1.8	2.50	50.0	0.0	0.15	3.0	
小　計	240.0			1,805.0			1,023.0	
合　計	240.0			1,805.0			1,023.0	

数量集計表

種　別：防災排水工
規　格：排水構造物工

細　別	規　格	単位	防災排水工						合　計	摘　要
3号本暗渠	金属樹脂複合管(D700)	m	170.0						170.0	
吸水渠	ﾀﾞﾌﾞﾙ 合成樹脂排水材(D700)	m	77.3						77.3	
補助暗渠	有孔管(D150)	m	421.5						421.5	
竪集水坑	有孔管，D300	m	22.9						22.9	

数量調書

種　　別：防災排水工
ブロック：防災排水工
区　　分：
細　　別：3号本暗渠
規　　格：金属樹脂複合管(D700)　　単　位：m

測　　点	数 量	摘　　要
BNO.8+10～BNO.17	170.0	
小　　計	170.0	
合　　計	170.0	

数量調書

種　　別：防災排水工
ブロック：防災排水工
区　　分：
細　　別：吸水渠
規　　格：ダブル合成樹脂排水材(D700)

単　位：m

測　　点	数 量	摘　　要
BNO.17～BNO.21	77.3	
小　　計	77.3	
合　　計	77.3	

数量調書

種　　別：防災排水工
ブロック：防災排水工
区　　分：
細　　別：補助暗渠
規　　格：有孔管(D150)

単　位：m

測　　点	数 量	摘　　要
BNO.9+2.0～BNO.10+14.9	46.6	B路線，右側
BNO.11+18.5	28.9	〃
BNO.13～BNO.14+2.6	32.0	〃
BNO.15～BNO.16+7.6	39.0	〃
BNO.17+16.6～BNO.18+10.9	20.3	〃
BNO.18+13.2～BNO.19	28.8	〃
BNO.19+10.0～BNO.20+16.3	37.1	〃
小　　計	232.7	
合　　計	232.7	

数量調書

種　　別：防災排水工
ブロック：防災排水工
区　　分：
細　　別：補助暗渠
規　　格：有孔管(D150)

単　位：m

測　　点	数 量	摘　　要
BNO.9+2.0～BNO.10+9.5	39.0	B路線，左側
BNO.11+18.5～BNO.12+16.3	38.8	〃
BNO.13～BNO.13+18.0	35.4	〃
BNO.15～BNO.15+12.0	16.9	〃
BNO.17+16.6	31.6	〃
BNO.19+10.0～BNO.20+9.2	27.1	〃
小　　計	188.8	
合　　計	188.8	

一般計算書

種　　別：防災排水工
ブロック：防災排水工
区　　分：

細別／規格	算　　式　／　図	数　量
補助暗渠 有孔管(D150)	B路線(左側＋右側) L=232.7+188.8=421.5m 合計 L=421.5m	421.5 m

数量調書

種　　別：防災排水工
ブロック：防災排水工
区　　分：
細　　別：竪集水坑
規　　格：有孔管，D300

単　位：m

測　　点	数 量	摘　　要
BNO.10	10.3	測点中央
BNO.14	5.9	〃
BNO.17	3.8	〃
BNO.21	2.9	〃
小　　計	22.9	
合　　計	22.9	

数量計算書

排水構造物工： 竪集水杭(木製井桁)

構造図

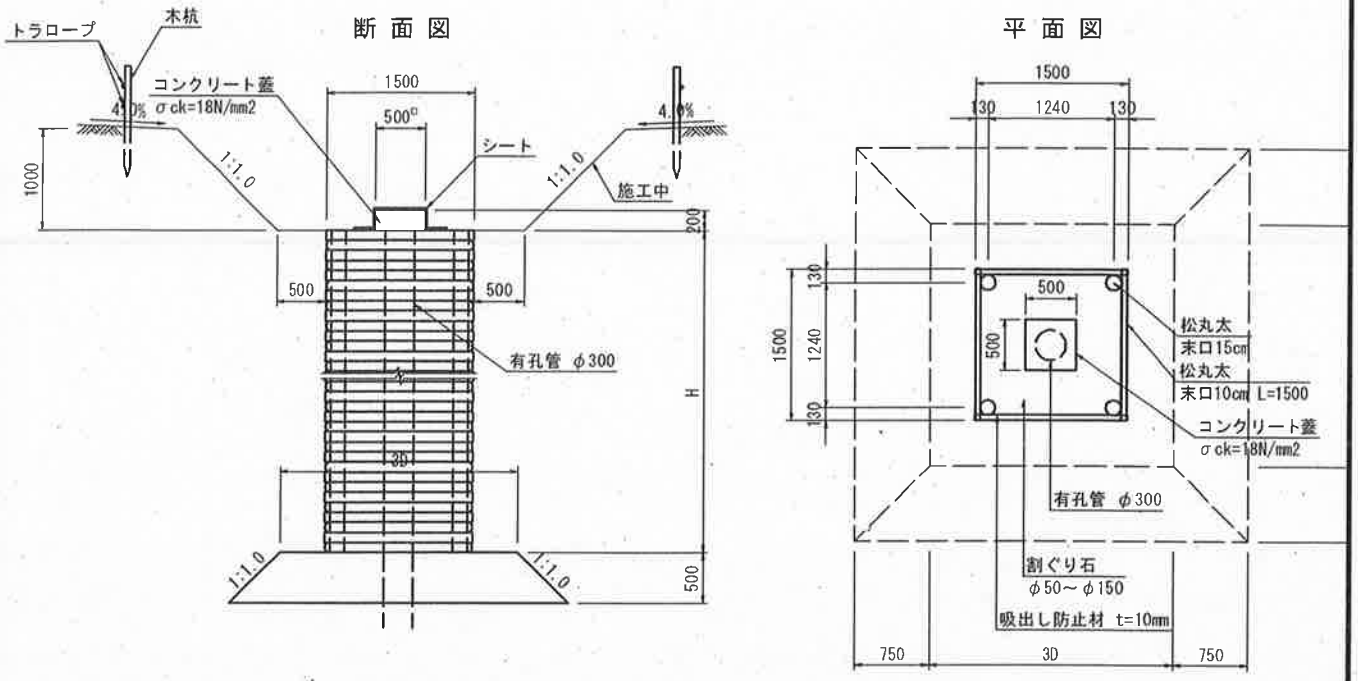

種　別	規　格	計　算　式	単位	10m当り数量	延長	全体数量
松丸太	末口 15cm L=3.0m		本	13.33		
松丸太	末口 10cm L=1.5m		本	166.67		
吸出し防止材	不織布 t=10mm		m^2	54.40		
割ぐり石	50～150内外		m^3	17.64		
有孔管	D300		m	10.000		

地下排水工　作業土工根拠図

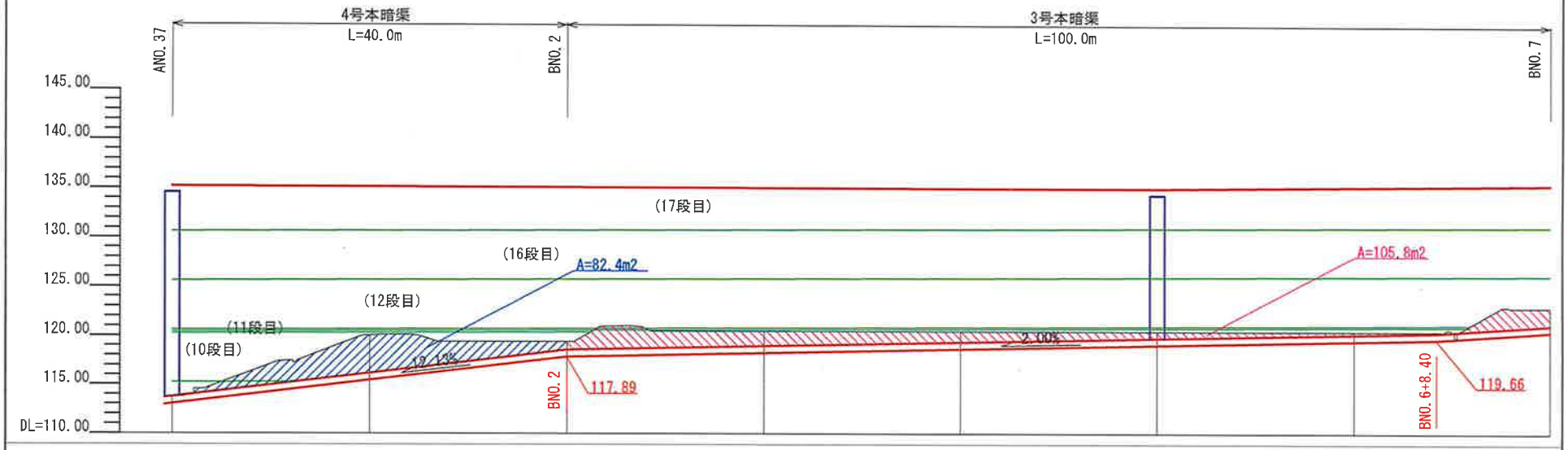

4号本暗渠 標準断面図

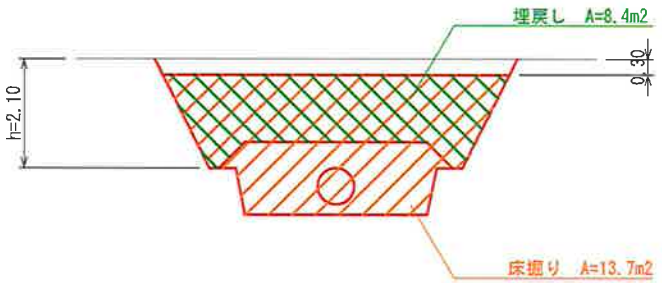

区間延長 L=40.0m
平均高 h=82.4÷40.0=2.1m

床掘り V=13.7×40.0=548.0m3
埋戻し V=8.4×40.0=336.0m3

3号本暗渠 標準断面図

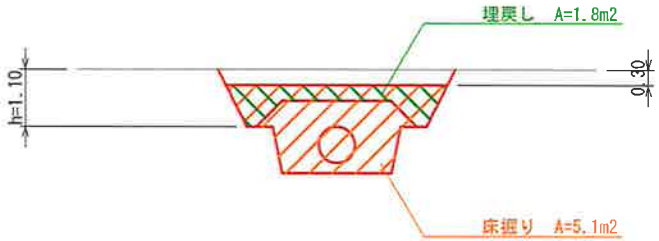

区間延長 L=100.0m
平均高 h=105.8÷100.0=1.1m

床掘り V=5.1×100.0=510.0m3
埋戻し V=1.8×100.0=180.0m3

※BNO.7以降の作業土工は別途数量計算書および横断面図にて計上
※表土剥ぎは地表面から一律0.3m行うこととしている。