参考資料

※ 以降の添付資料は、請負代金算出のための「参考資料」であり、契約約款総則第1項に記述される「設計図書」に該当するものではありません。

造成土工 数 量 集 計 表　　造成部

種　　別	細　　別	規　格	単位				合　計	備　考
造成盛土工			m^3				1,726.8	

土工数量根拠図

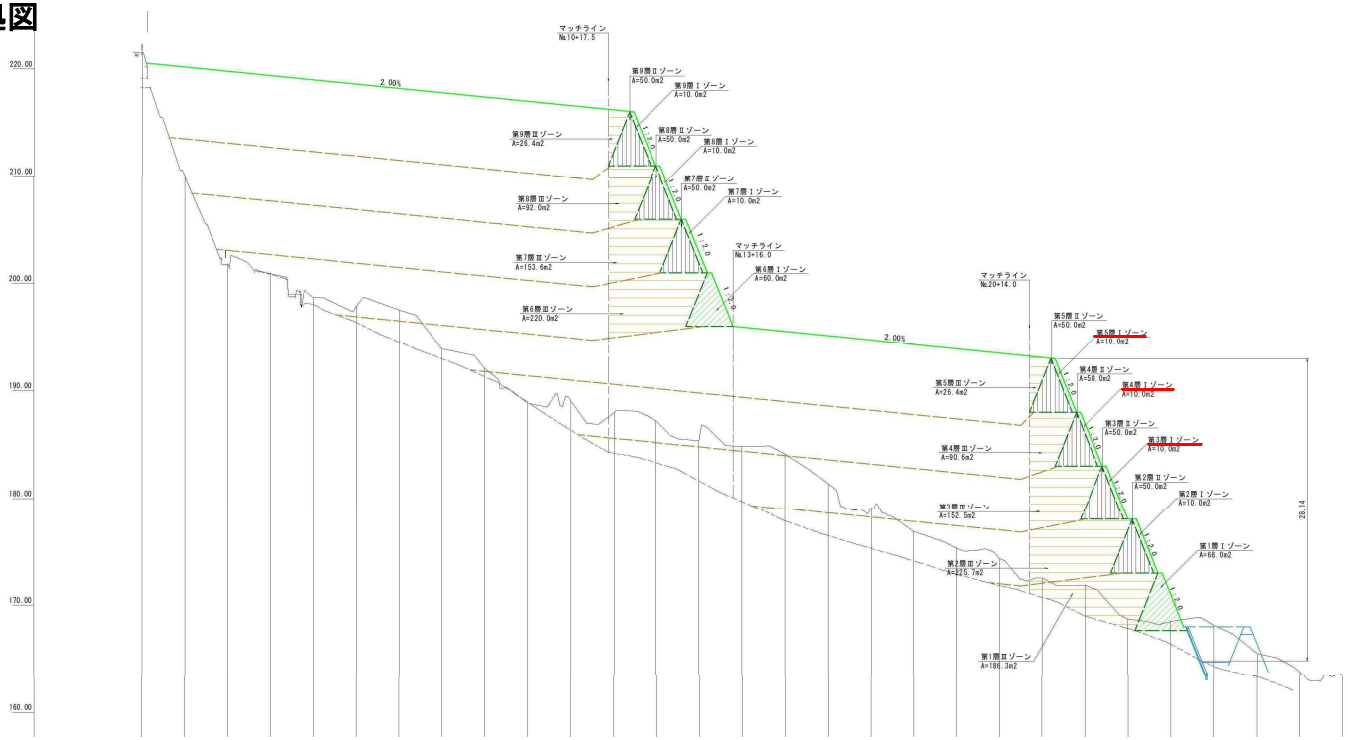

Ⅰゾーン

~~第1層　68.0×31.91 = 2,169.9 m3~~
~~第2層　10.0×47.78 =　477.8 m3~~
第3層　10.0×55.02 =　550.2 m3
第4層　10.0×58.34 =　583.4 m3
第5層　10.0×59.32 =　593.2 m3
~~第6層　60.0×48.36 = 2,901.6 m3~~
~~第7層　10.0×62.67 =　626.7 m3~~
~~第8層　10.0×66.55 =　665.5 m3~~
~~第9層　10.0×66.51 =　665.1 m3~~

Ⅱゾーン

~~第2層　50.0×47.78 = 2,389.0 m3~~
~~第3層　50.0×55.02 = 2,751.0 m3~~
~~第4層　50.0×58.34 = 2,917.0 m3~~
~~第5層　50.0×59.32 = 2,966.0 m3~~
~~第7層　50.0×62.67 = 3,133.5 m3~~
~~第8層　50.0×66.55 = 3,327.5 m3~~
~~第9層　50.0×66.51 = 3,325.5 m3~~

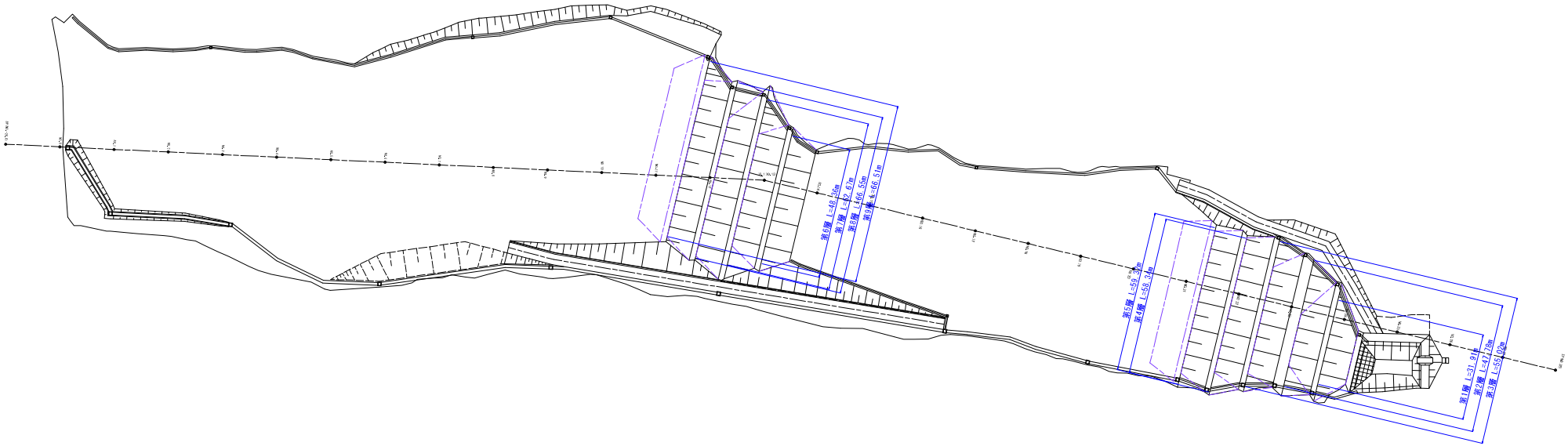

法 面 工 数 量 集 計 表

種　　別	細　　別	規　　格	単位	数　　量	備　　考
法面工	法面整形	盛土法面	m^2	1,973.5	

法　面 工 数 量 計 算 書

1:1.5	A=98.5×1.2019	=	118.4	m2
1:2.0	A=(508.5+563.8+587.0)×1.1180	=	1,855.1	m2
		=	1,973.5	m2

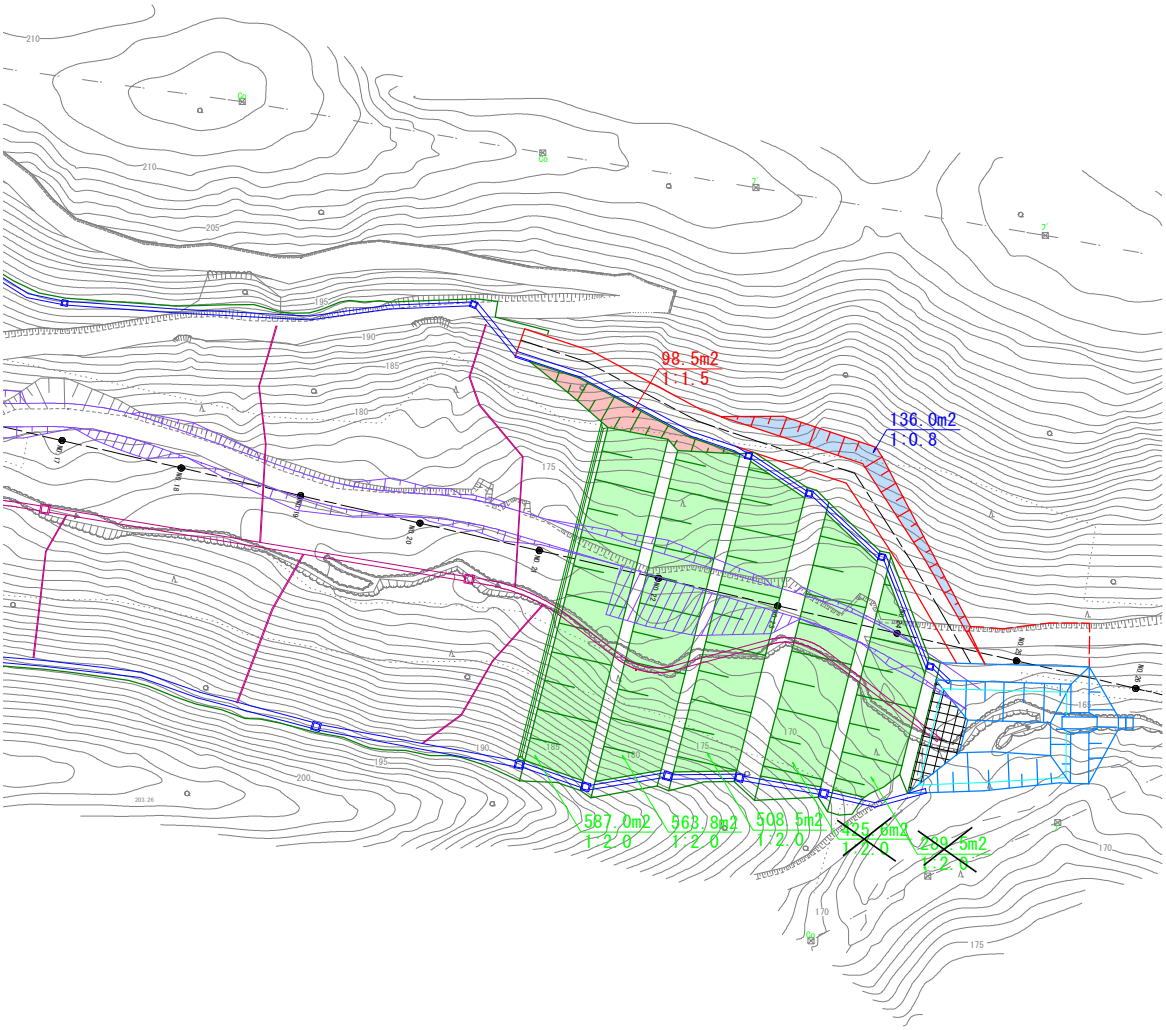

排　水　構　造　物　工　数　量　集　計　表

種　　別	細　　別	規　　格	単位	数　　量	摘　　要
作業土工	床　掘	土砂	m^3	6.9	
	埋　戻		m^3	4.7	
側溝工	大型フリューム減勢部	B600×H900（600）	m	41.3	
	縦排水路	B600×H600	m	7.0	
		B700×H700	m	17.6	
	縦排水路小段部	B600×H600	m	3.0	
		B700×H700	m	16.4	
集水桝工	集水桝	B1000-L1000-H1000	箇所	1.0	
暗渠工	竪集水抗	木製井桁	m	2.0	

排 水 構 造 物 工 延 長 調 書

名　称	右　岸			左　岸			備　考
	起　点	終　点	延　長	起　点	終　点	延　長	
小　計			0.0			0.0 m	
合　計			0.0　m				

名　称	右　岸			左　岸			備　考
	起　点	終　点	延　長	起　点	終　点	延　長	
大型フリューム B800×H900				NO.20+8.6	NO.22+8.9	41.3	
減勢部							
小　計			41.3 m				
合　計			41.3　m				

排 水 構 造 物 工 延 長 調 書

名　称	右　岸			左　岸			備　考
	起　点	終　点	延　長	起　点	終　点	延　長	
縦排水路 B600×H600				NO.22+10.0	No.23	7.0	
小　計			m 0.0			m 7.0	
合　計			7.0　m				

名　称	右　岸			左　岸			備　考
	起　点	終　点	延　長	起　点	終　点	延　長	
縦排水路小段部 B600×H600				NO.22+10.0		3.0	
小　計			0.0			m 3.0	
合　計			3.0　m				

排 水 構 造 物 工 延 長 調 書

名　称	右　岸			左　岸			備　考
	起　点	終　点	延　長	起　点	終　点	延　長	
縦排水路 B700×H700	NO.21+6.0	No.23	17.6				
小　計			m 17.6			m 0.0	
合　計			17.6　m				

名　称	右　岸			左　岸			備　考
	起　点	終　点	延　長	起　点	終　点	延　長	
縦排水路小段部 B700×H700	NO.21+6.0		3.0				
	NO.21+17.4		6.7				
	NO.22+10.0		6.7				
小　計			16.4			m 0.0	
合　計			16.4　m				

排 水 構 造 物 工 延 長 調 書

名　称	右　岸			左　岸			備　考
	起　点	終　点	延　長	起　点	終　点	延　長	
集水桝 B1000-L1000-H1000	NO.22+9.3		1.0				法面部
小　計			箇所 1			箇所 0	
合　計			1　箇所				

名　称	右　岸			左　岸			備　考
	起　点	終　点	延　長	起　点	終　点	延　長	
小　計			m 0.0			m 0.0	
合　計			0.0　m				

排水構造物工　作業土工集計表

名　　称	床掘(土砂)	埋戻		摘　　要
集水桝(B1000-L1000-H1000)	6.9	4.7		
合　　計	6.9 m^3	4.7 m^3		

作業土工数量計算書

排水構造物工：　集水桝　B 1000 － L 1000 －　H 1000

平均断面図

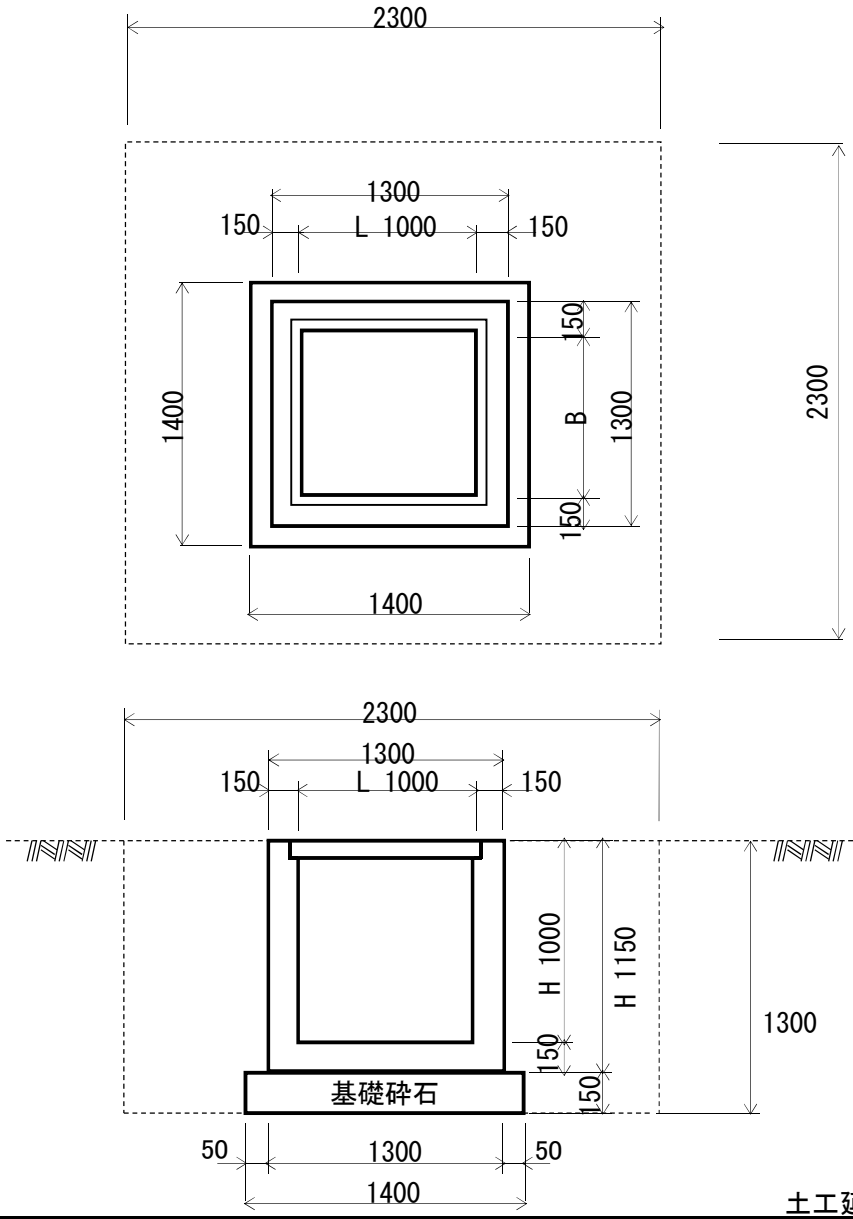

土工延長 N =　1　箇所

細別	規格	計算式	単位	1箇所当り数量	箇所	全体数量
床　掘	土砂	2.30 × 2.30 × 1.30	m^3	6.9	1	6.9
埋　戻		6.9 － 1.40 × 1.40 × 0.15				
		－ 1.30 × 1.30 × 1.15	m^3	4.7	1	4.7

単位数量計算書

排水構造物工： 大型フリュームB600×H900(600)　減勢部

構造図

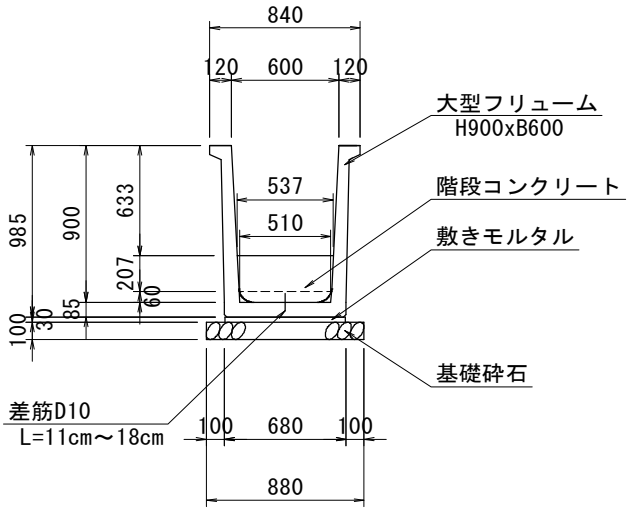

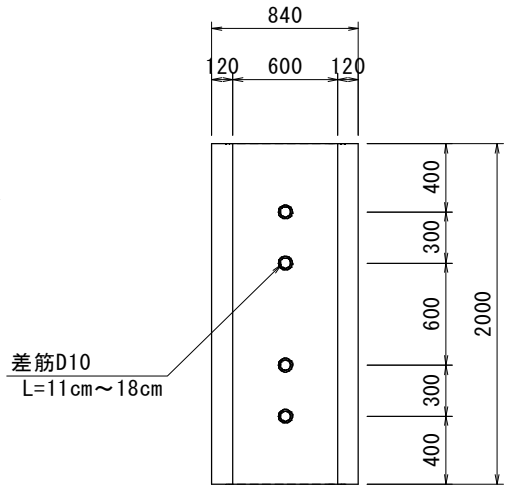

面積 0.164 m2

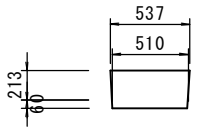

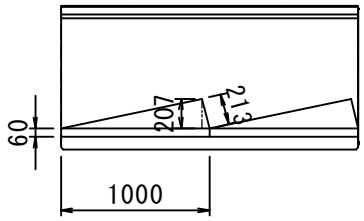

0.143m2/1箇所

A'=(0.537+0.510)/2x(0.213+0.060)

段差部 Co体積　　V1=0.164x0.510x10 = 0.836m3

延長 L =　41.3　m

種　別	規　格	計　算　式	単位	10m当り数量	延　長	全体数量
大型フリューム落差タイプ	B600×H900	10.00/2.00	本	5.0	41.3	20.7
敷モルタル	1:3	0.680×0.030×10.000	m^3	0.204	41.3	0.8
基礎砕石	RC-40 t=10cm	0.880×10.000	m^2	8.800	41.3	36.3
階段ｺﾝｸﾘｰﾄ	σck=18N/mm2	0.836	m^3	0.836	41.3	3.5
階段ｺﾝｸﾘｰﾄ型枠		0.143×10	m^2	1.430	41.3	5.9
差筋	D10@L=11～18cm	0.14m×4本×0.560kg/m×5個	kg	1.568	41.3	6.476

単位数量計算書

排水構造物工： 縦排水路 B600×H600

構造図

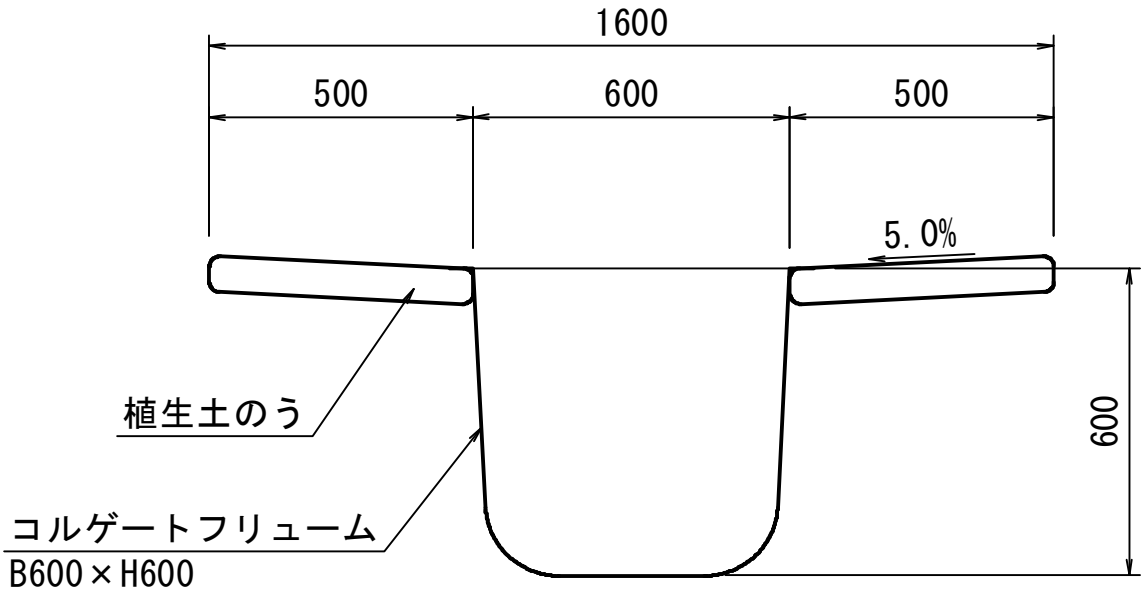

延長 L = 25.1 m

種別	規格	計算式	単位	10m当り数量	延長	全体数量
ｺﾙｹﾞｰﾄﾌﾘｭｰﾑ	B600×H600	10.00/1.00	m	10.0	25.1	25.1
植生土のう		0.500×10.000×2	m^2	10.000	25.1	25.1

単位数量計算書

排水構造物工： 縦排水路 B700×H700

構造図

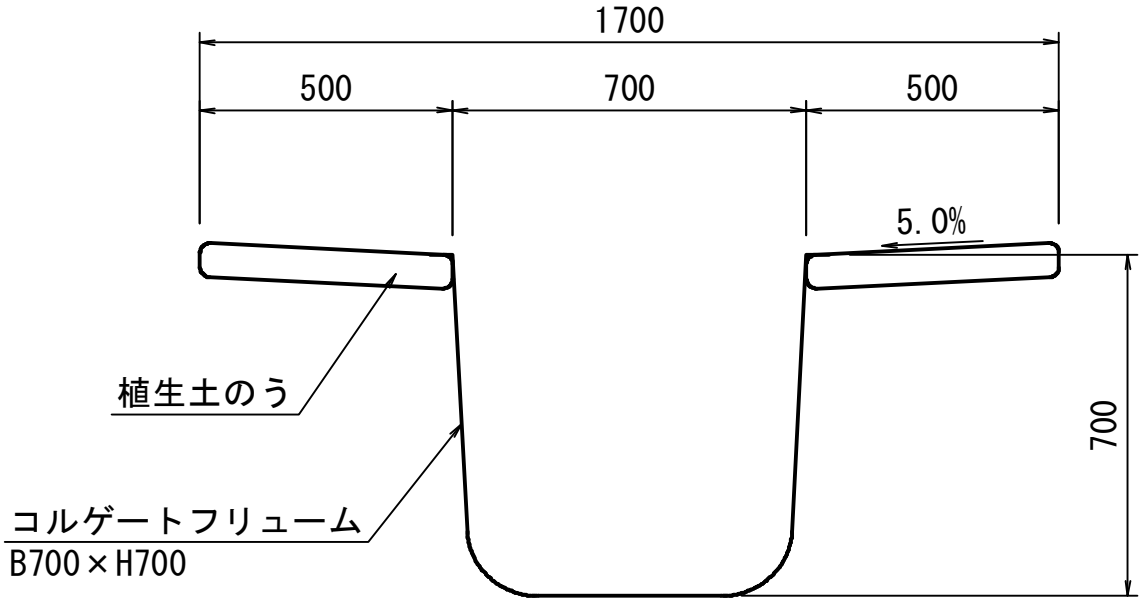

延長 L = 32.2 m

種別	規格	計算式	単位	10m当り数量	延長	全体数量
ｺﾙｹﾞｰﾄﾌﾘｭｰﾑ	B700×H700	10.00/1.00	m	10.0	32.2	32.2
植生土のう		0.500×10.000×2	m^2	10.000	32.2	32.2

単位数量計算書

排水構造物工： 縦排水路小段部　縦排水路(B600×H600)

構造図

側 面 図 S=1:30

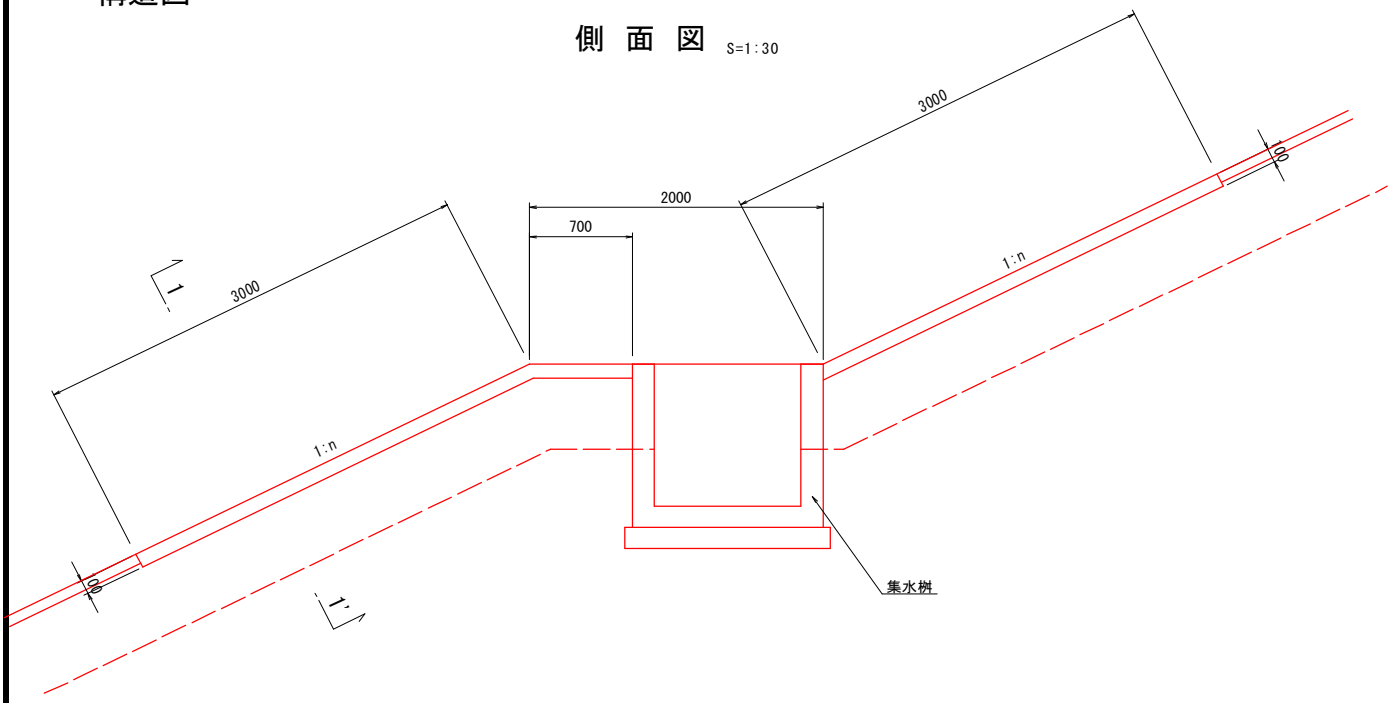

断 面 図 S=1:20
1-1'

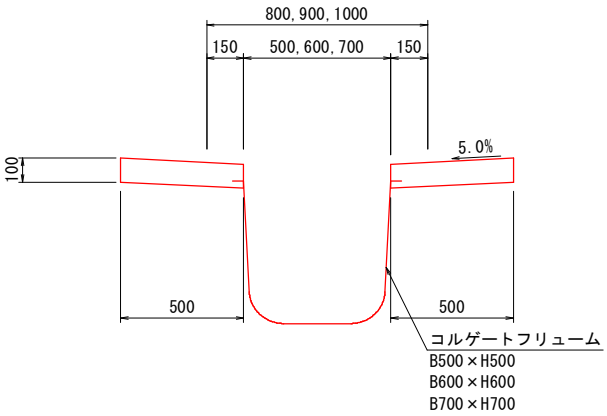

延長 L = 3.0 m

種別	規格	計算式	単位	10m当り数量	延長	全体数量
コルゲートフリューム	B600×H600	10.00/1.00	m	10.0	3.0	3.0
張コンクリート	σck=18N/mm^2	0.10×0.50×2×10.00	m^3	1.000	3.0	0.3
型枠		0.10×4×10.00	m^2	4.000	3.0	1.2

単位数量計算書

排水構造物工： 縦排水路小段部　縦排水路(B700×H700)

構造図

側 面 図 S=1:30

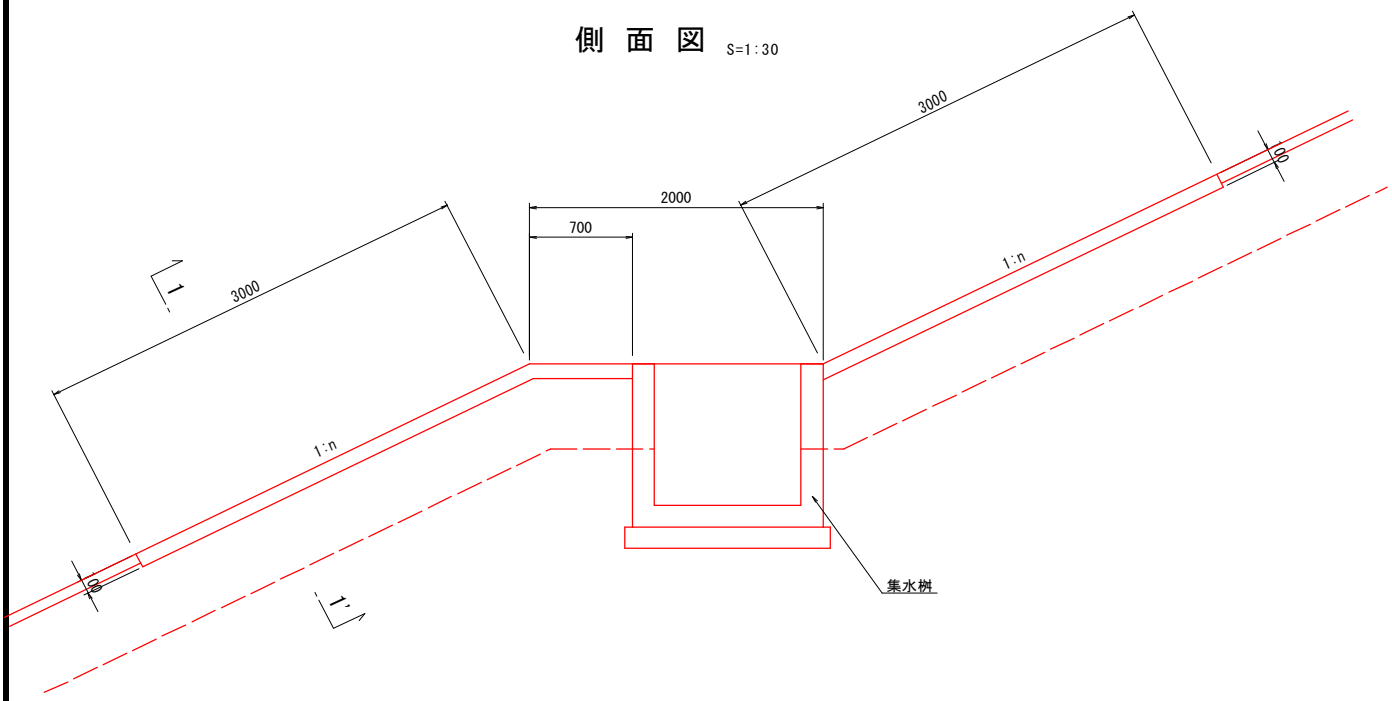

断 面 図 S=1:20
1-1'

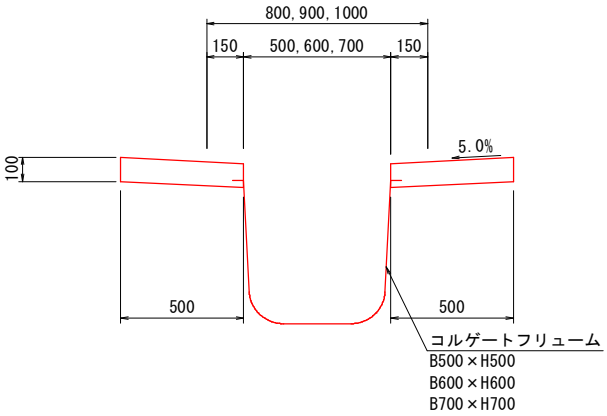

延長 L = 16.4 m

種　別	規　格	計　算　式	単位	10m当り 数　量	延　長	全　体 数　量
コルゲートフリューム	B700×H700	10.00/1.00	m	10.0	16.4	16.4
張コンクリート	σck=18N/mm^2	0.10×0.50×2×10.00	m^3	1.000	16.4	1.6
型枠		0.10×4×10.00	m^2	4.000	16.4	6.6

単位数量計算書

排水構造物工： 集水桝 B1000-L1000-H1000

構造図

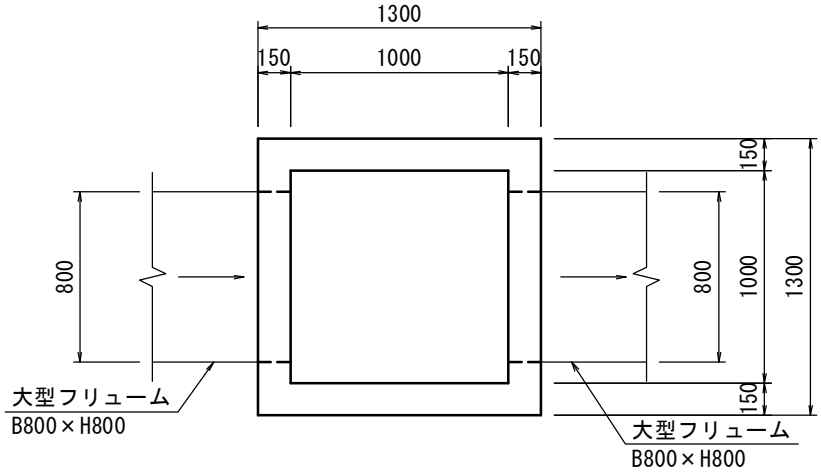

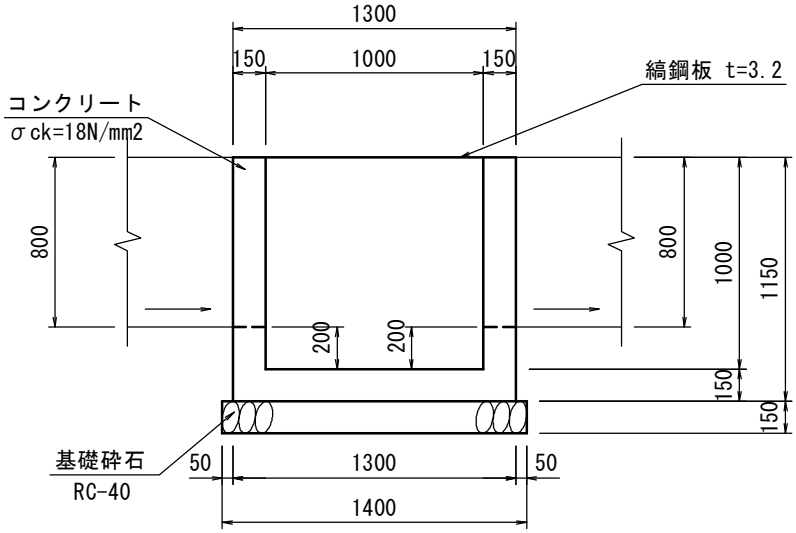

箇所 N = 1 箇所

種別	規格	計算式	単位	1箇所当り 数量	延長	全体 数量
		1.30×1.30×1.15-{1.00×1.00×1.00+				
コンクリート	σck=18N/mm^2	(0.80×0.15×0.80×2)}	m^3	0.752	1.0	0.8
型枠	小型構造物	(1.30+1.00)×1.15×4	m^2	10.580	1.0	10.6
基礎砕石	RC-40 t=15cm	1.40×1.40	m^2	1.960	1.0	2.0

単位数量計算書

排水構造物工： 竪集水杭(木製井桁)

構造図

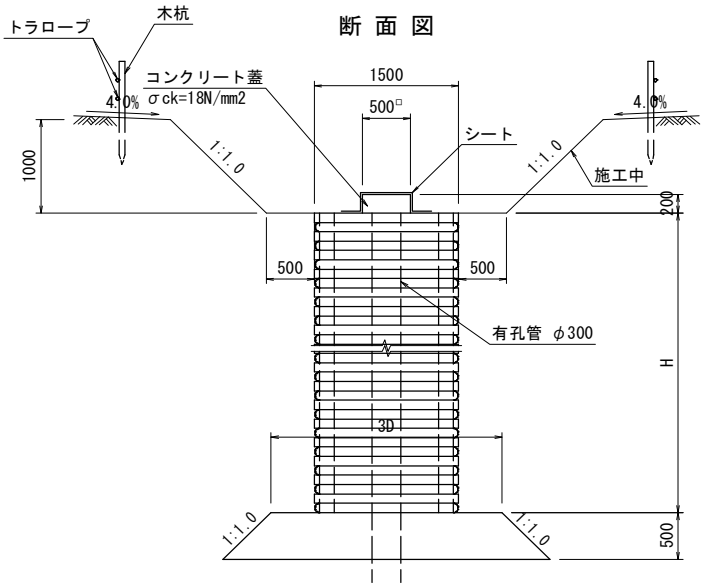

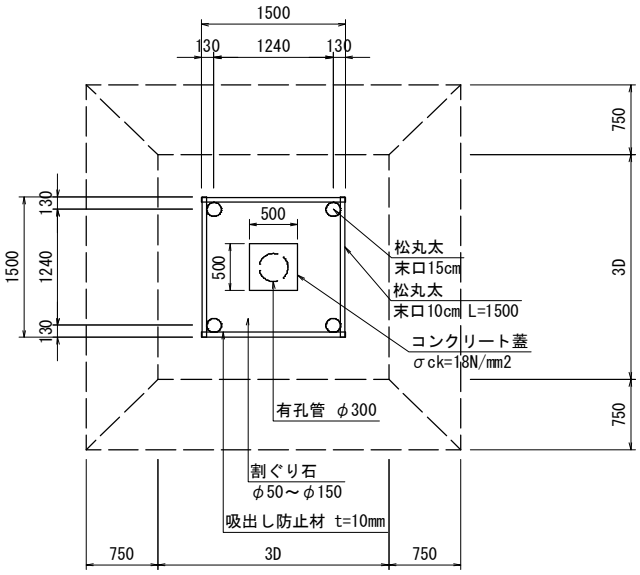

延長 L = 2.0 m

種別	規格	計算式	単位	10m当り数量	延長	全体数量
松丸太	末口 15cm L=3.0m		本	13.33	2.0	2.7
松丸太	末口 10cm L=1.5m		本	166.67	2.0	33.3
吸出し防止材	不織布 t=10mm		m^2	54.40	2.0	10.9
割ぐり石	50～150内外		m^3	17.64	2.0	3.5
有孔管	D300		m	10.000	2.0	2.0

沈 砂 池 管 理 道 土 工 数 量 集 計 表

種　　別	細　　別	規　　格	単位	算　　式	数　　量	備　　考
土工						
	掘削	土砂	m^3		432.8	
	盛土	良質土(CBR≧8程度)	m^3		121.1	

土　工　数　量　計　算　書

測　点	単距離	種別	土工			種別				摘要
		細別・規格	掘削ー土砂			細別・規格				
		修正距離	面積	平均	体積	修正距離	幅	平均	面積	
NO. 20 +8.8			0.00							
NO. 21	11.3		0.00	0.00	0.0					
NO. 22	20.8		0.00	0.00	0.0					
NO. 23	20.1		11.80	5.90	118.6					
NO. 24	25.3		5.00	8.40	212.5					
NO. 24 +19.0	19.0		5.70	5.35	101.7					
合　計	96.5 m				432.8 m^3				0.0 m^3	

土　工　数　量　計　算　書

測　点	単距離	種別	土工			種別				摘　要
		細別・規格	盛土－良質土(CBR≧8程度)			細別・規格				
		修正距離	面　積	平　均	体　積	修正距離	面　積	平　均	体　積	
NO. 20 +8.8			0.00							
NO. 21	11.3		3.20	1.60	18.1					
NO. 22	20.8		3.30	3.25	67.6					
NO. 23	20.1		0.00	1.65	33.2					
NO. 24	25.3		0.10	0.05	1.3					
NO. 24 +19.0	19.0		0.00	0.05	1.0					
合　計	96.5 m				121.1 m^3				0.0 m^3	

沈砂池管理道舗装工数量集計表

種別	細別	規格	単位	算式	数量	備考
舗装工						
	沈砂池管理道舗装工					
	砂利舗装	再生ｸﾗｯｼｬﾗﾝ RC-40 t=10cm	m^2	96.5×3.00	289.5	

仮　設　工　数　量　総　括　表

種　別	細　別	規　格	単位	数　量	摘　要
仮設工					
	敷鉄板敷設工	敷鉄板賃料	枚	118.0	335日間
	交通誘導員	交通誘導警備員B	人	110.0	

敷鉄板賃料

【既設敷設枚数】

箇所	枚数	規格	m2/枚	転用回数	面積(m2)	備考
存置	40	1.5×6m(22mm)	9	1	360.0	センター所有
存置	46	1.5×6m(22mm)	9	1	414.0	継続リース（335日間） (R2.11.1～：累計1,246日間)
存置	72	1.5×6m(22mm)	9	1	648.0	継続リース（335日間） (R3.10.8～：累計905日間)
敷設合計	158				1,422.0	

うちリース計　118枚　　うちリース計　1,062.0 m2

合計

交通誘導警備員Ｂ　110 人