数量計算書

（　当　初　）

工 事 名：　帽子取第２事業所造成工事（R7）

工事場所：東伯郡琴浦町八橋

※「積算参考資料」は、工事、業務を遂行するための手段、方法を拘束するものではありません。

§ 1. 数 量 総 括 表

数　量　総　括　表

種　別	細　別	規　格	単位	積算数量	実質数量	摘　要
【道路土工】						
路体盛土工 路体（築堤）盛土	残土受入地整地		m^3	45,000	45,000	
	バックホウ運転		式	1	1	
	造成盛土工		m^2	3,600	3,559.2	
法面整形工	法面整形		m^2	770	774.7	
排水構造物工 作業土工	床　掘	土砂	m^3	90	100.0	
	埋　戻		m^3	70	72.3	
側溝工 プレキャストU型側溝	プレキャスト落としふた U型側溝	B300×H300	m	5	4.7	
	U型カルバート	B600×H600	m	10	10.4	
側溝蓋	プレキャスト落とし蓋	PUC5 3種 300	枚	9	9.4	
	グレーチング蓋	600×600用　T-25	枚	10	10.4	
集水桝・マンホール工	集水桝	B500-L500-H550	箇所	1	1	
		B700-L700-H700	箇所	2	2	
		B800-L800-H800	箇所	1	1	
		B1000-L1000-H1000	箇所	2	2	
	集水桝蓋	GC-1-B500-L500	枚	1	1	
		GC-1-B700-L700	枚	1	1	
		GC-1-B800-L800	枚	1	1	
		GC-1-B1000-L1000	枚	11	11	
水路工	フリューム	B300×H300	m	61	60.7	
		B500×H500	m	125	125.3	
	大型フリューム	B800×H800	m	85	85.1	
	大型フリューム 減勢部	B600×H900(600)	m	41	41.3	
排水工 小段排水	１号小段排水		m	61	60.8	
暗渠工		木製井桁	m	2	2.0	
縦排水	縦排水路	B600×H600	m	18	18.1	購入品9m+ 支給品9m
		B700×H700	m	15	14.6	支給品
	縦排水路小段部	B600×H600	m	20	20.1	購入品
		B700×H700	m	13	13.4	支給品
排水路蓋	縦排水路小段部縞鋼板	B600、t=3.2mm	箇所	4	4	
		B700、t=3.2mm	箇所	5	5	
支給品	コルゲートU型フリューム	B700×H700	m	9	9	在庫37m -R7使用28m
	松丸太	末口10cm　L1.5m	本	17	17	在庫20本 -R7使用3本
防災小堤	防災小堤		m^3	57.2	57.2	
【沈砂池管理道】						
工事用道路工	砂利舗装	再生クラッシャーラン RC-40　t=10cm	m^2	127	126.6	
【仮設工】						
敷鉄板賃料			枚	118	118	
交通管理工	交通誘導員		人	110	110	
【技術管理費】						
	現場監視員		人	110	110	

§ 2. 造 成 土 工

造成土工 数 量 集 計 表　　造成部

種　　別	細　　別	規　格	単位				合　計	備　考
造成盛土工			m^3				3,559.2	

土工数量根拠図

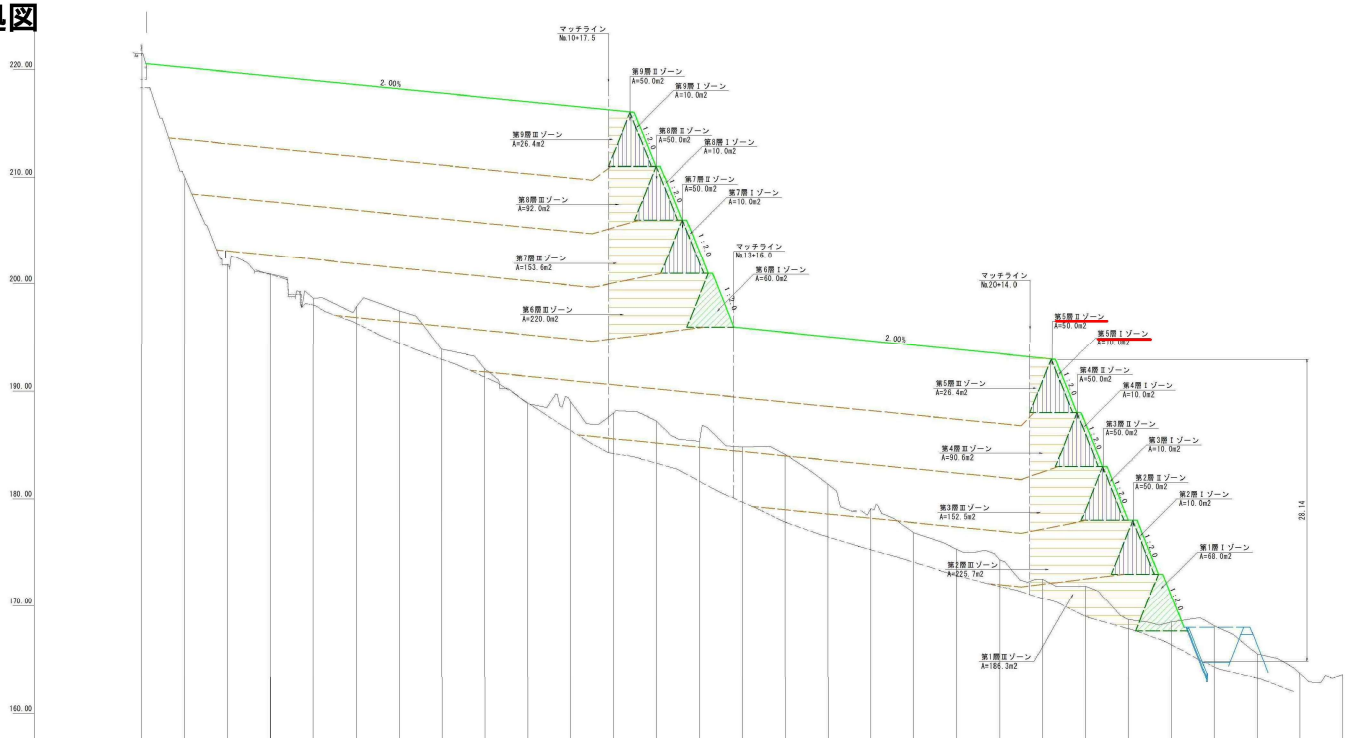

Ⅰゾーン

~~第1層　68.0×31.91 = 2,169.9 m3~~
~~第2層　10.0×47.78 =　477.8 m3~~
~~第3層　10.0×55.02 =　550.2 m3~~
~~第4層　10.0×58.34 =　583.4 m3~~
第5層　10.0×59.32 =　593.2 m3
~~第6層　60.0×48.36 = 2,901.6 m3~~
~~第7層　10.0×62.67 =　626.7 m3~~
~~第8層　10.0×66.55 =　665.5 m3~~
~~第9層　10.0×66.51 =　665.1 m3~~

Ⅱゾーン

~~第2層　50.0×47.78 = 2,389.0 m3~~
~~第3層　50.0×55.02 = 2,751.0 m3~~
~~第4層　50.0×58.34 = 2,917.0 m3~~
第5層　50.0×59.32 = 2,966.0 m3
~~第7層　50.0×62.67 = 3,133.5 m3~~
~~第8層　50.0×66.55 = 3,327.5 m3~~
~~第9層　50.0×66.51 = 3,325.5 m3~~

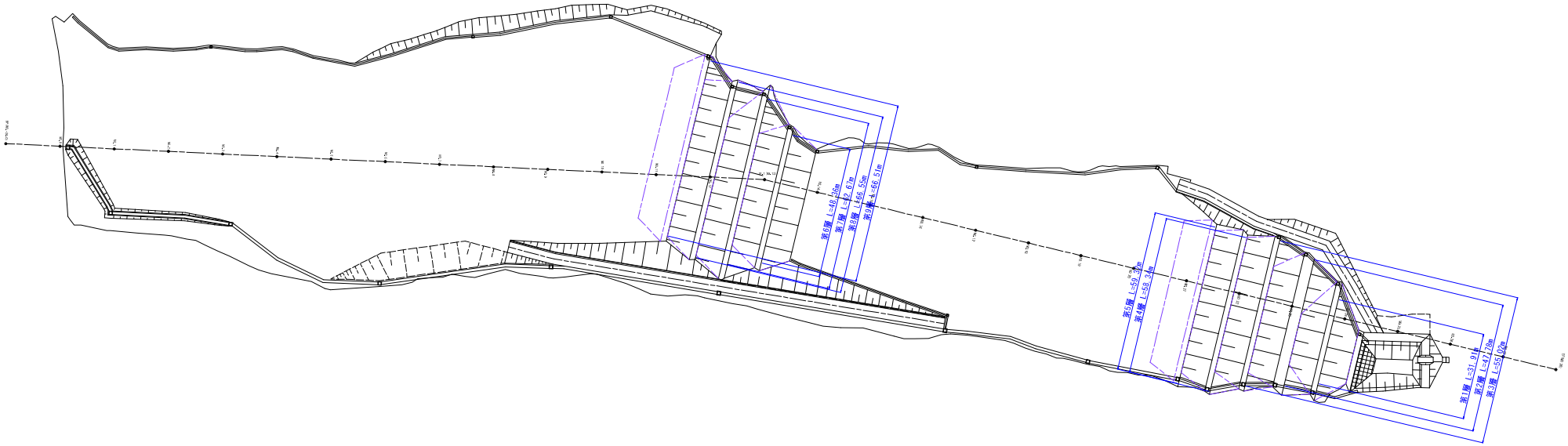

§ 3. 法 面 工

法 面 工 数 量 集 計 表

種　　別	細　　別	規　　格	単位	数　　量	備　　考
法面工	法面整形		m^2	774.7	

法　面 工 数 量 計 算 書

法面整形

1：2.0　A=587.0×1.1180	＝	656.3 m2
1：1.5　A=98.5×1.2019	＝	118.4 m2
		774.7 m2

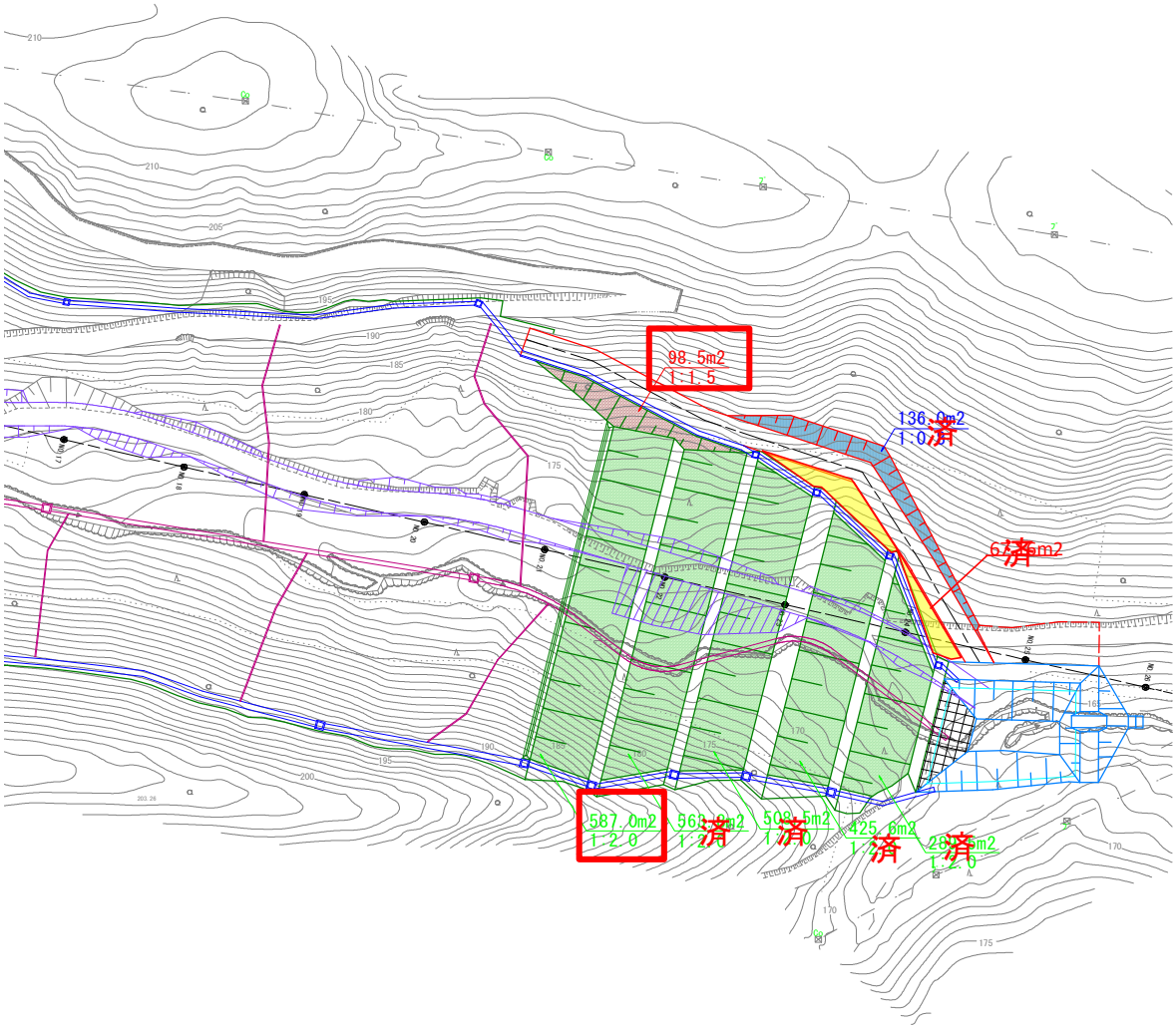

§ 4. 排 水 構 造 物 工

排　水　構　造　物　工　数　量　集　計　表

種　　別	細　　別	規　　格	単位	数　　量	摘　　要
作業土工	床　掘	土砂	m^3	100.0	
	埋　戻		m^3	72.3	
側溝工 プレキャストU型側溝	プレキャスト落としふた U型側溝	B300×H300	m	4.7	
	U型カルバート	B600×H600	m	10.4	
側溝蓋	プレキャスト落とし蓋	PUC5 3種 300	枚	9.4	
	グレーチング蓋	600×600用　T-25	枚	10.4	
集水桝・マンホール工	集水桝	B500-L500-H550	箇所	1	
		B700-L700-H700	箇所	2	
		B800-L800-H800	箇所	1	
		B1000-L1000-H1000	箇所	2	
	集水桝用縞鋼板蓋	GC-1-B500-L500	枚	1	
		GC-1-B700-L700	枚	1	
		GC-1-B800-L800	枚	1	
		GC-1-B1000-L1000	枚	11	R5(5箇所)R6(4箇所)分も計上
水路工	フリューム	B300×H300	m	60.7	
		B500×H500	m	125.3	
	大型フリューム	B800×H800	m	85.1	
	大型フリューム 減勢部	B600×H900(600)	m	41.3	
排水工 小段排水	１号小段排水		m	60.8	
暗渠工	竪集水杭	木製井桁	m	2.0	
縦排水	縦排水路	B600×H600	m	18.1	
		B700×H700	m	14.6	
	縦排水路小段部	B600×H600	m	20.1	
		B700×H700	m	13.4	
排水路蓋	縦排水路小段部縞鋼板	B600、t=3.2mm	箇所	4	
		B700、t=3.2mm	箇所	5	
支給品	コルゲートU型フリューム	B700×H700	m	9	在庫37m -R7使用28m
	松丸太	末口10cm　L1.5m	本	17	在庫20本 -R7使用3本
防災小堤	防災小堤		m^3	57.2	

排水構造物工　作業土工集計表

名　　称	床掘(土砂)	埋戻		摘　　要
フリューム(FS 500)	12.5	12.5		
大型フリューム(B800×H800)	51.1	34.0		
集水桝(B500-L500-H550)	2.8	2.2		
集水桝(B700-L700-H700)	8.0	6.0		
集水桝(B800-L800-H800)	4.9	3.5		
集水桝(B1000-L1000-H1000)	20.7	14.1		
合　　計	100.0	72.3		

作業土工数量計算書

排水構造物工： フリューム(FS 500)

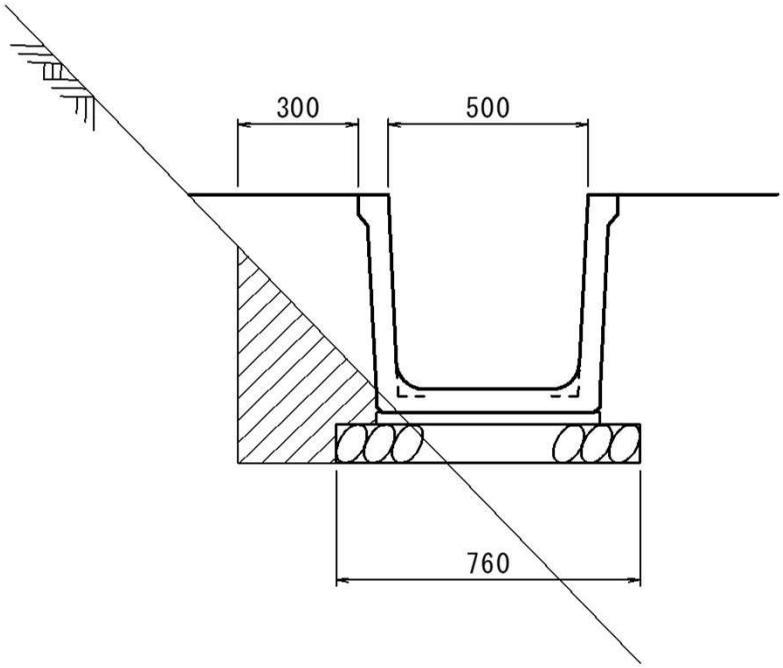

床　掘 =　0.1　m2

埋　戻 =　0.1　m2

土工延長 L = 125.3　m

種　別	規　格	計　算　式	単位	1m当り 数　量	延　長	全　体 数　量
床　掘	土砂		m^3	0.1	125.3	12.5
埋　戻			m^3	0.1	125.3	12.5

作業土工数量計算書

排水構造物工： 大型フリューム(B800×H800)

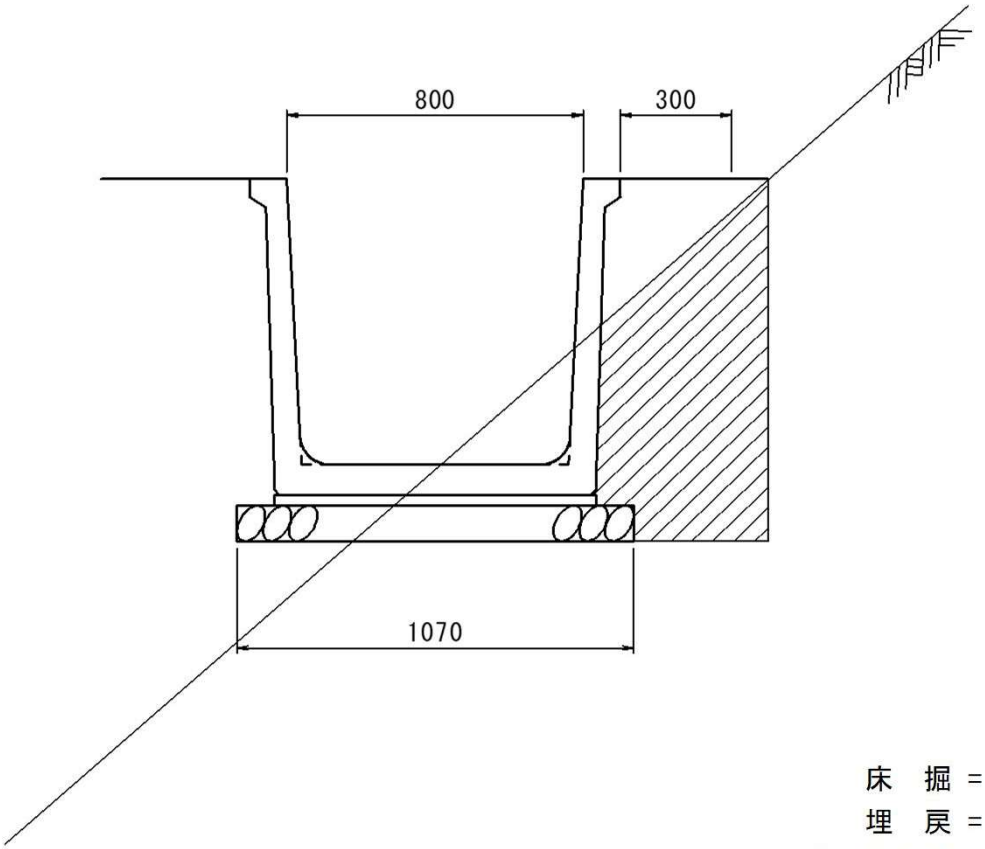

床　掘 =　0.6　m2

埋　戻 =　0.4　m2

土工延長 L =　85.1　m

種　　別	規　　格	計　　算　　式	単位	1m当り 数　量	延　長	全　体 数　量
床　掘	土砂		m^3	0.6	85.1	51.1
埋　戻			m^3	0.4	85.1	34.0

作業土工数量計算書

排水構造物工：　集水桝　B 500 － L 500 －　H 550

平均断面図

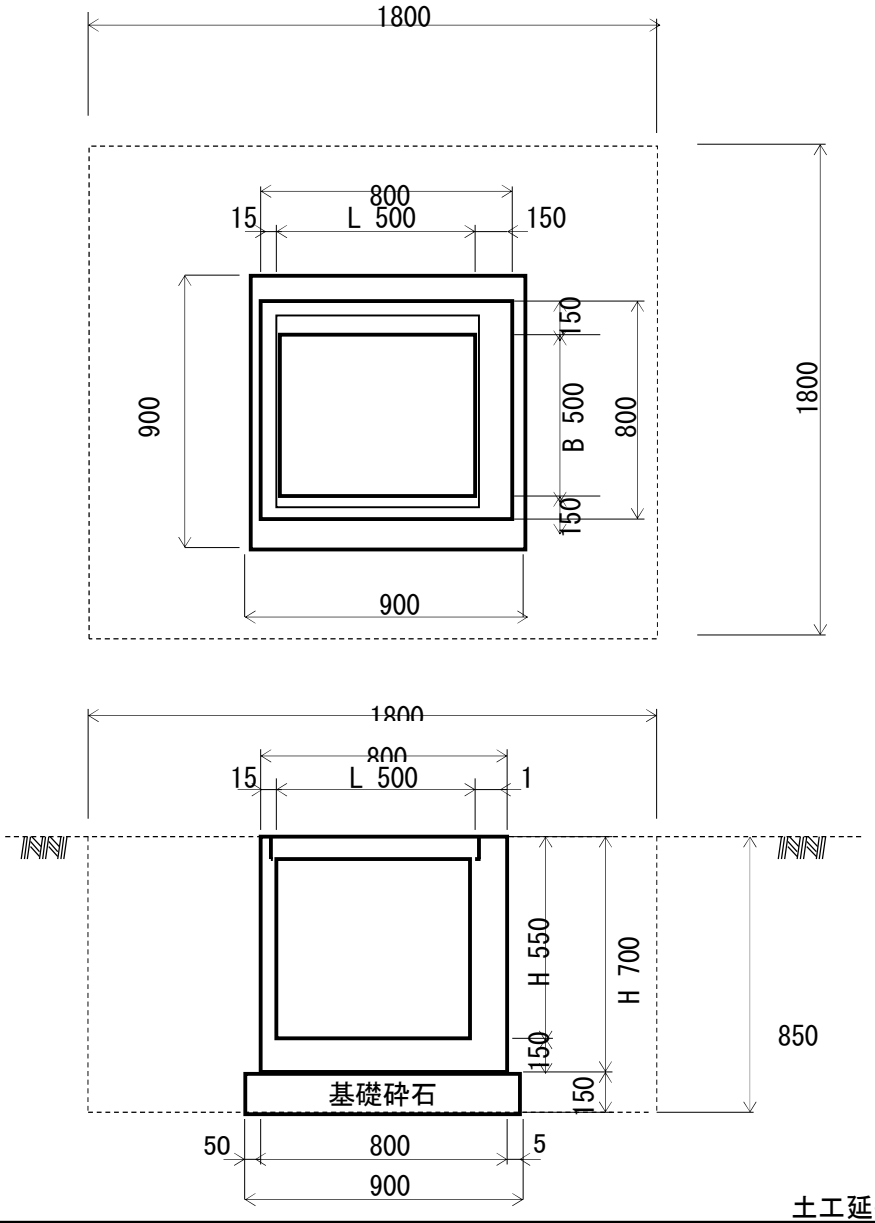

土工延長 N =　1　箇所

細別	規格	計算式	単位	1箇所当り数量	箇所	全体数量
床　掘	土砂	1.80 × 1.80 × 0.85	m^3	2.8	1	2.8
埋　戻		2.8 － 0.90 × 0.90 × 0.15				
		－ 0.80 × 0.80 × 0.70	m^3	2.2	1	2.2

作業土工数量計算書

排水構造物工：　集水桝　B 700 － L 700 －　H 700

平均断面図

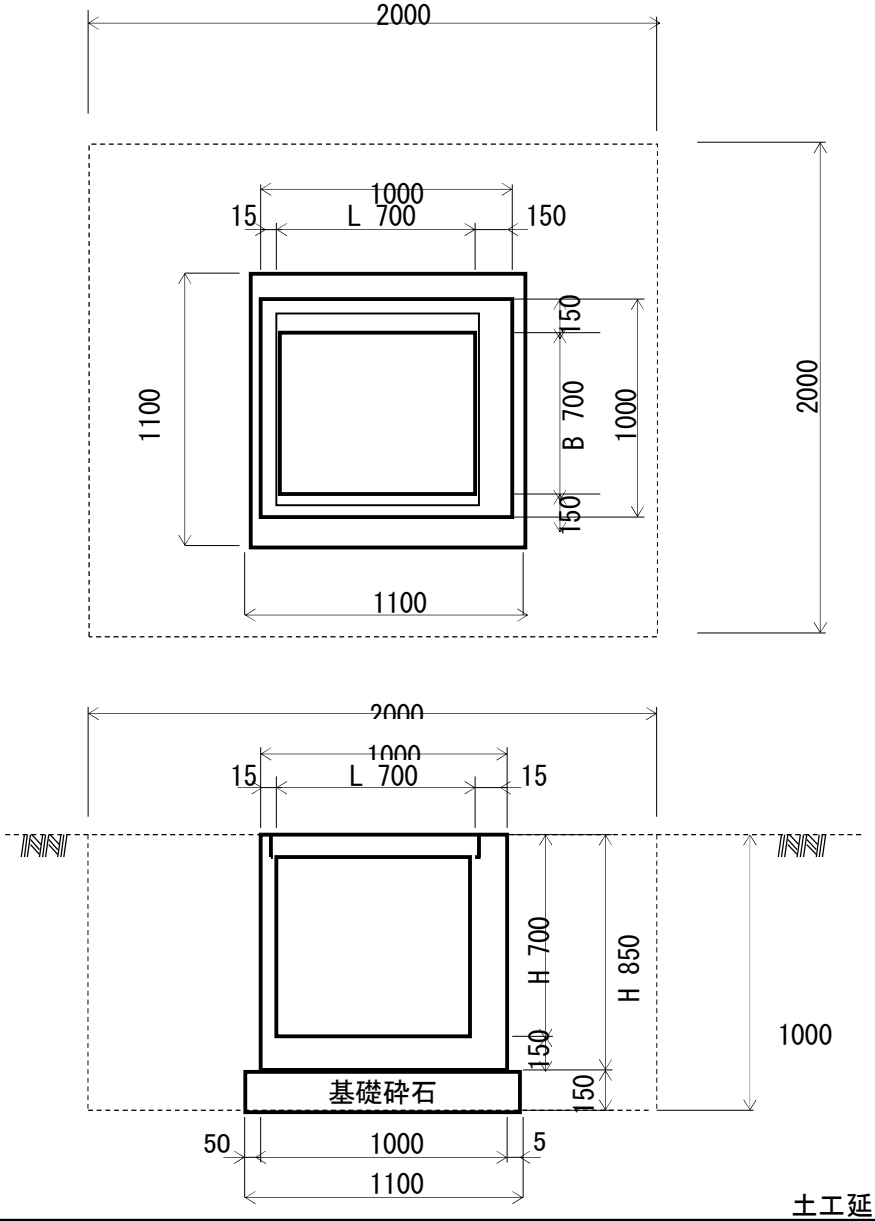

土工延長 N =　2 箇所

細別	規格	計算式	単位	1箇所当り数量	箇所	全体数量
床掘	土砂	2.00 × 2.00 × 1.00	m^3	4.0	2	8.0
埋戻		4.0 － 1.10 × 1.10 × 0.15				
		－ 1.00 × 1.00 × 0.85	m^3	3.0	2	6.0

作業土工数量計算書

排水構造物工：　集水桝　B 800 － L 800 －　H 800

平均断面図

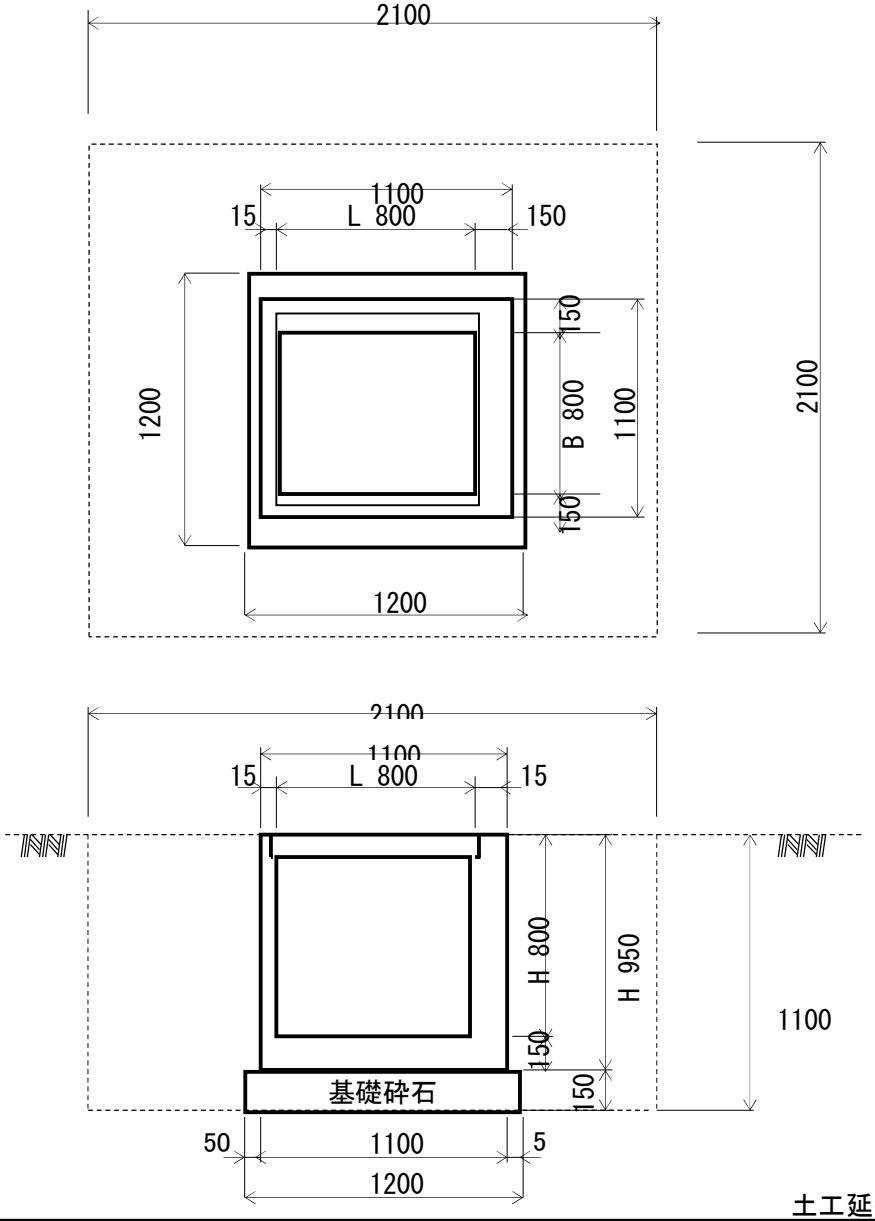

土工延長 N =　1　箇所

細別	規格	計算式	単位	1箇所当り数量	箇所	全体数量
床　掘	土砂	2.10 × 2.10 × 1.10	m^3	4.9	1	4.9
埋　戻		4.9 － 1.20 × 1.20 × 0.15				
		－ 1.10 × 1.10 × 0.95	m^3	3.5	1	3.5

作業土工数量計算書

排水構造物工：　集水桝　B 1000 － L 1000 －　H 1000

平均断面図

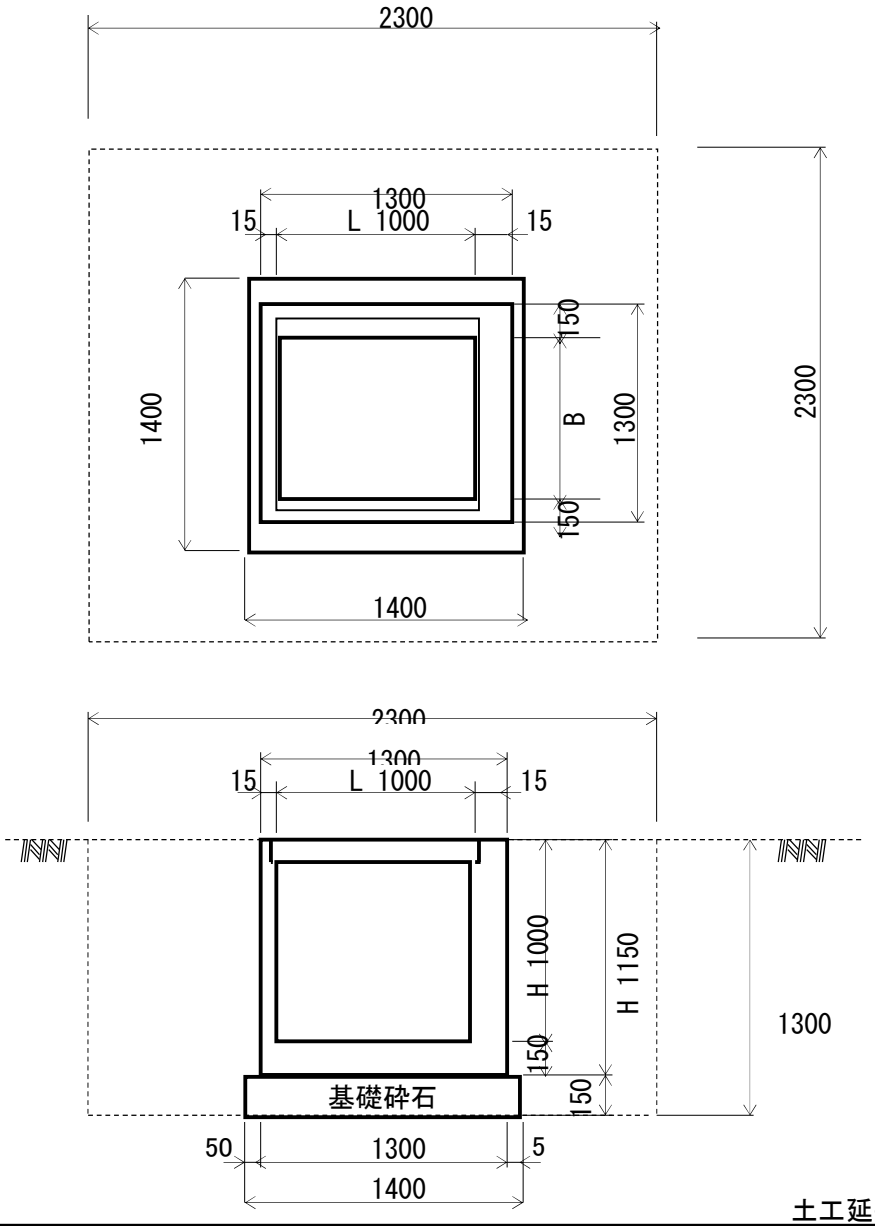

土工延長 N =　3 箇所

細別	規格	計算式	単位	1箇所当り数量	箇所	全体数量
床掘	土砂	2.30 × 2.30 × 1.30	m^3	6.9	3	20.7
埋戻		6.9 － 1.40 × 1.40 × 0.15				
		－ 1.30 × 1.30 × 1.15	m^3	4.7	3	14.1

排 水 構 造 物 工 延 長 調 書

名　称	右　岸			左　岸			備　考
	起　点	終　点	延　長	起　点	終　点	延　長	
プレキャスト落としふた U型側溝	NO.16+17.3	NO16+17.7	4.7				
小　計			m 4.7			0.0	
合　計			4.7　m				

名　称	右　岸			左　岸			備　考
	起　点	終　点	延　長	起　点	終　点	延　長	
U型カルバート				NO.20+0.4	NO.20+8.6	10.4	
小　計			0.0			10.4	
合　計			10.4　m				

排 水 構 造 物 工 延 長 調 書

名　称	右　岸			左　岸			備　考
	起　点	終　点	延　長	起　点	終　点	延　長	
集水桝 B500-L500-H550	NO.16+17.3		1				
小　計			1			0	
合　計			1	箇所			

名　称	右　岸			左　岸			備　考
	起　点	終　点	延　長	起　点	終　点	延　長	
集水桝 B700-L700-H700				NO.13+16.5		1	法面部
				NO.16+15.0		1	
小　計			0			2	
合　計			2	箇所			

排 水 構 造 物 工 延 長 調 書

名　称	右　岸			左　岸			備　考
	起　点	終　点	延　長	起　点	終　点	延　長	
集水桝 B800-L800-H800				NO.20		1	
小　計			0			1	
合　計			1	箇所			

名　称	右　岸			左　岸			備　考
	起　点	終　点	延　長	起　点	終　点	延　長	
集水桝 B1000-L1000-H1000	NO.16+17.7		1	NO.22+9.5	R6施工済	1.0	
	NO.19+11.6		1	NO.23+0.6	R5施工済	1.0	
	NO.21+5.3	R6施工済	1	NO.23+14.6	R5施工済	1.0	
	NO.22+16.7	R6施工済	1	NO.24+6.6	R5施工済	1.0	
	NO.22+9.3	R6施工済	1				
	NO.23+0.7	R5施工済	1				
	NO.23+14.7	R5施工済					
小　計			2				
合　計			2	箇所			

排 水 構 造 物 工 延 長 調 書

名　称	右　岸			左　岸			備　考
	起　点	終　点	延　長	起　点	終　点	延　長	
フリューム 300×300	NO.13+16.5	NO.16+16.9	60.7				
小　計			60.7			0.0	
合　計			60.7　m				

名　称	右　岸			左　岸			備　考
	起　点	終　点	延　長	起　点	終　点	延　長	
フリューム 500×500				NO.13+17.0	No.16+14.5	59.6	
				NO.16+15.5	NO.19+19.3	65.7	
小　計			0.0			125.3	
合　計			125.3　m				

排 水 構 造 物 工 延 長 調 書

名　称	右　岸			左　岸			備　考
	起　点	終　点	延　長	起　点	終　点	延　長	
大型フリューム B800×B800	NO.16+16.4	NO.19+10.9	52.8				
	NO.19+12.3	NO.21+4.6	32.3				
小　計			m 85.1			m 0.0	
合　計			85.1　m				

名　称	右　岸			左　岸			備　考
	起　点	終　点	延　長	起　点	終　点	延　長	
大型フリューム B600×B900				NO.20+8.6	NO.22+8.9	41.3	
減勢部							
小　計			0.0			41.3	
合　計			41.3　m				

排 水 構 造 物 工 延 長 調 書

名　称	右　岸			左　岸			備　考
	起　点	終　点	延　長	起　点	終　点	延　長	
1号小段排水	NO.21+17.0		60.8				
	NO.22+9.0	R6施工済	58.4				
	NO.23+15.0	R5施工済	43.9				
	NO.24+7.0	R4施工済	21.6				
小　計			60.8			0.0	
合　計			60.8　m				

名　称	右　岸			左　岸			備　考
	起　点	終　点	延　長	起　点	終　点	延　長	
2号小段排水	NO.23		51.8				R6施工済
小　計			0.0				
合　計			0.0　m				

排 水 構 造 物 工 延 長 調 書

名　称	右　岸			左　岸			備　考
	起　点	終　点	延　長	起　点	終　点	延　長	
竪集水杭 木製井桁				NO.1+17.6		0.0	
				NO.4		0.0	
				NO.7+9.9		0.0	
				NO.10+10.0		0.0	
				NO.14		1.0	
				NO.17		1.0	
				NO.20+10.0		20.7	R6施工済
小　計			0.0			2.0	
合　計			2.0　m				

名　称	右　岸			左　岸			備　考
	起　点	終　点	延　長	起　点	終　点	延　長	
縦排水路 B600×H600				NO.22+10.0	NO.23	7.0	R6施工済
				NO.23	NO.24+10.2	18.1	
小　計			0			18.1	
合　計			18.1　m				

排 水 構 造 物 工 延 長 調 書

名　称	右　岸			左　岸			備　考
	起　点	終　点	延　長	起　点	終　点	延　長	
縦排水路 B700×H700	NO.21+6.0	NO.23	17.6				R6施工済
	NO.23	NO.24+10.8	14.6				
小　計			14.6				
合　計			14.6　m				

名　称	右　岸			左　岸			備　考
	起　点	終　点	延　長	起　点	終　点	延　長	
縦排水路小段部 B600×H600				NO.22+10.0		3.0	R6施工済
				NO.23+1.1		6.7	
				NO.23+15.1		6.7	
				NO.24+7.1		6.7	
小　計			0.0			20.1	
合　計			20.1　m				

排 水 構 造 物 工 延 長 調 書

名　称	右　岸			左　岸			備　考
	起　点	終　点	延　長	起　点	終　点	延　長	
縦排水路小段部 B700×H700	NO.21+6.0		3.0				R6施工済
	NO.21+17.4		6.7				R6施工済
	NO.22+10.0		6.7				R6施工済
	NO.23+1.4		6.7				
	NO.23+15.4		6.7				
小　計			13.4			0.0	
合　計			13.4　m				

名　称	右　岸			左　岸			備　考
	起　点	終　点	延　長	起　点	終　点	延　長	
防災小堤	NO.21+5.4	NO.21+5.4	57.2				
小　計			57.2				
合　計			57.2　m				

単位数量計算書

排水構造物工： ﾌﾟﾚｷｬｽﾄ落としふた式U型側溝 PU5 300A

構造図

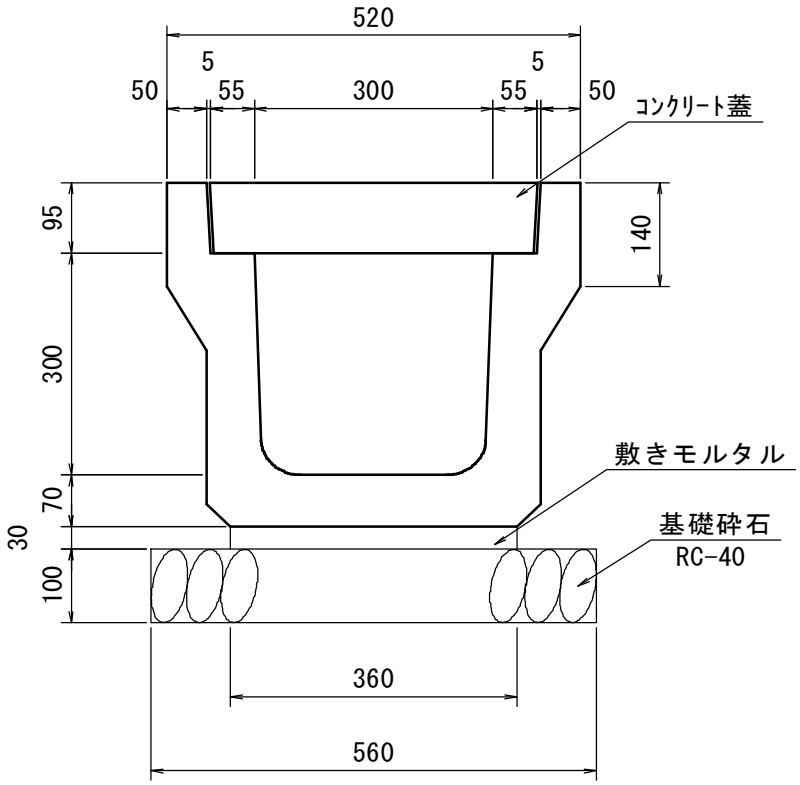

延長 L = 4.7 m

種別	規格	計算式	単位	10m当り数量	延長	全体数量
落としふた式 U型側溝	3種 300A	10.00/2.00	本	5.0	4.7	2.4
敷モルタル	1:3	0.360×0.030×10.000	m^3	0.108	4.7	0.1
基礎砕石	RC-40 t=10cm	0.560×10.000	m^2	5.600	4.7	2.6
U型側溝蓋	3種 300	10.00/0.500	個	20.0	4.7	9.4

単位数量計算書

排水構造物工： U型カルバート 600×600

構造図

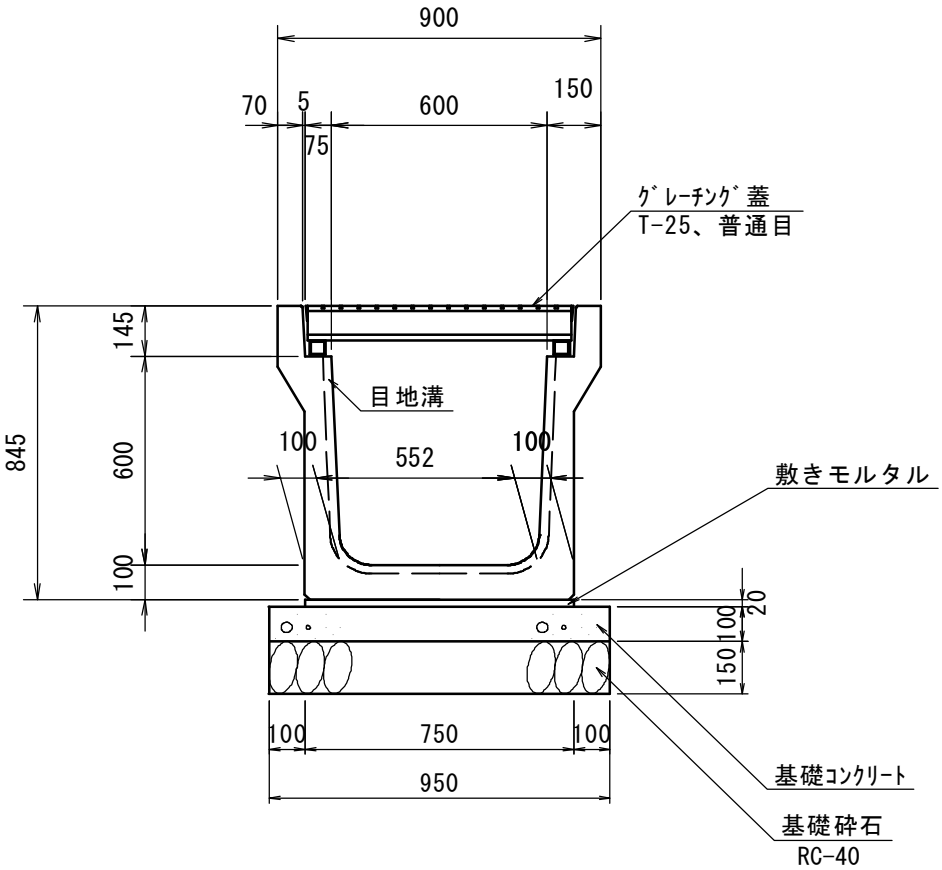

延長 L = 10.4 m

種別	規格	計算式	単位	10m当り数量	延長	全体数量
U型ｶﾙﾊﾞｰﾄ	600×600	10.00/0.6	本	16.7	10.4	17.3
敷モルタル	1:3	0.750×0.020×10.000	m^3	0.150	10.4	0.2
基礎ｺﾝｸﾘｰﾄ	σck=18N/mm^2	0.950×0.10×10.000	m^3	0.950	10.4	1.0
均し型枠		(0.10+0.10)×10.000	m^2	2.000	10.4	2.1
基礎砕石	RC-40 t=15cm	0.950×10.000	m^2	9.500	10.4	9.9
ｸﾞﾚｰﾁﾝｸﾞ蓋	T-25 普通目	10.000/1.00	枚	10.0	10.4	10.4

単位数量計算書

排水構造物工： 集水桝 B500-L500-H550

構造図

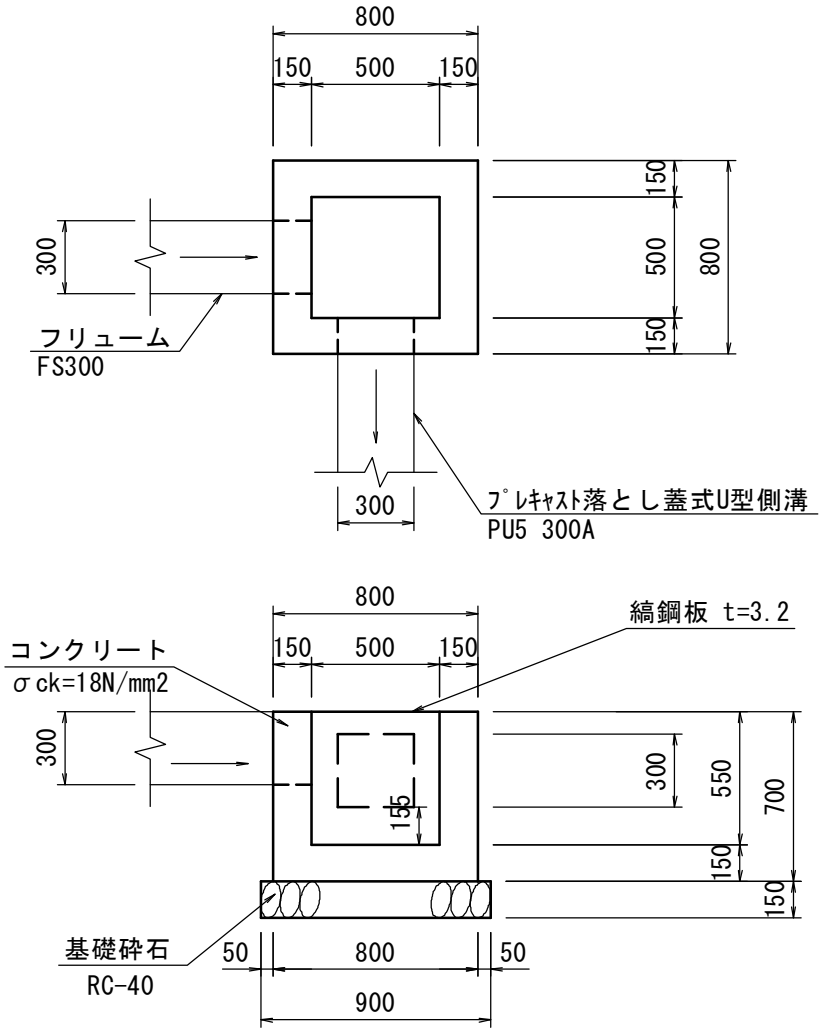

箇所 N = 1 箇所

種別	規格	計算式	単位	1箇所当り 数量	延長	全体 数量
		0.80×0.80×0.70-{0.50×0.50×0.55+				
コンクリート	σck=18N/mm^2	(0.30×0.15×0.30×2)}	m^3	0.284	1.0	0.3
型枠	小型構造物	(0.80+0.50)×0.70×4	m^2	3.640	1.0	3.6
基礎砕石	RC-40 t=15cm	0.900×0.900	m^2	0.810	1.0	0.8
縞鋼板蓋	GC-1-B500-L500		枚	1	1.0	1.0

単位数量計算書

排水構造物工： 集水桝 B700-L700-H700

構造図

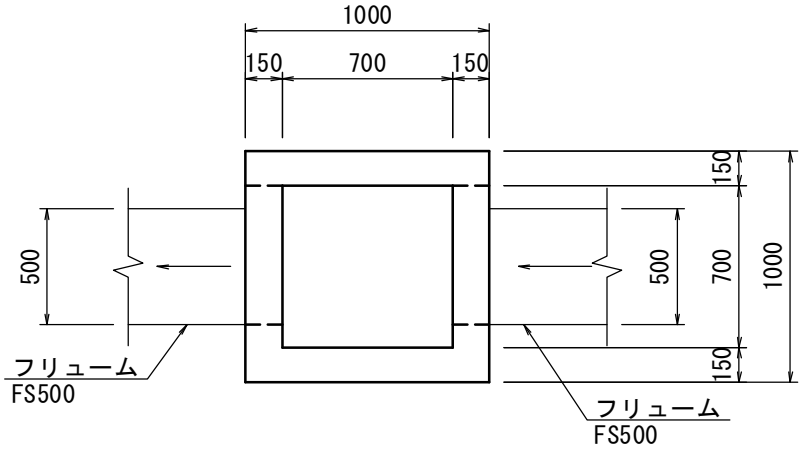

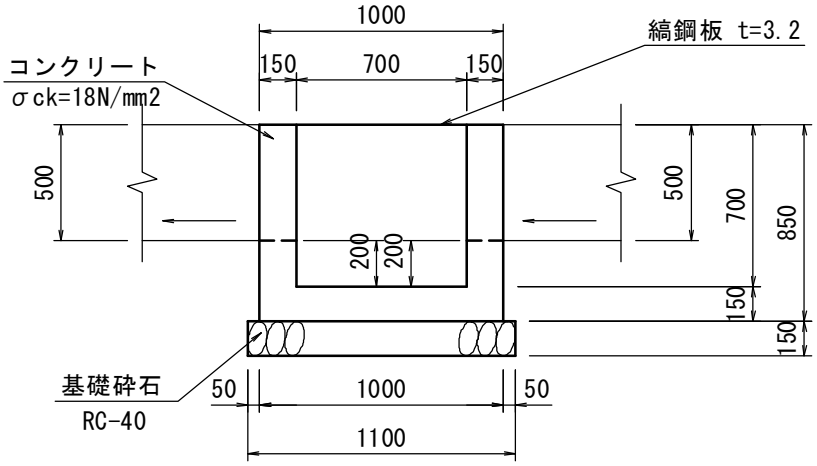

箇所 N = 2 箇所

種別	規格	計算式	単位	1箇所当り 数量	延長	全体 数量
		1.00×1.00×0.85-{0.70×0.70×0.70+				
コンクリート	σck=18N/mm^2	(0.50×0.15×0.50×2)}	m^3	0.432	2.0	0.9
型枠	小型構造物	(1.00+0.70)×0.85×4	m^2	5.780	2.0	11.6
基礎砕石	RC-40 t=15cm	1.100×1.100	m^2	1.210	2.0	2.4
縞鋼板蓋	GC-1-B700-L700		枚	1	2.0	2.0

単位数量計算書

排水構造物工： 集水桝 B800-L800-H800

構造図

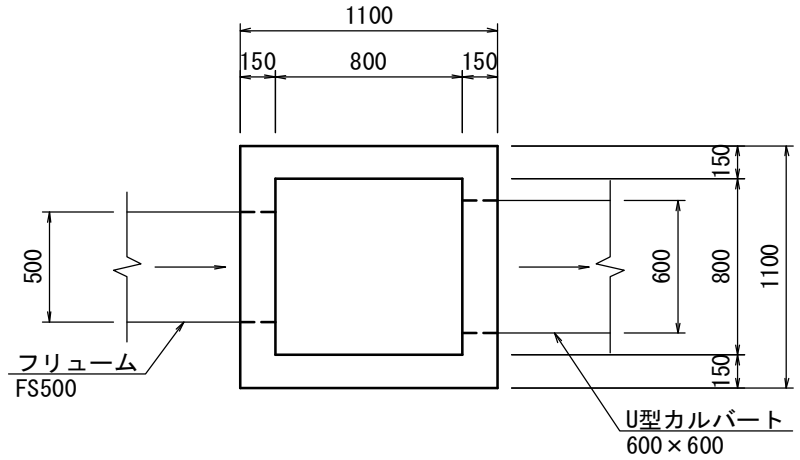

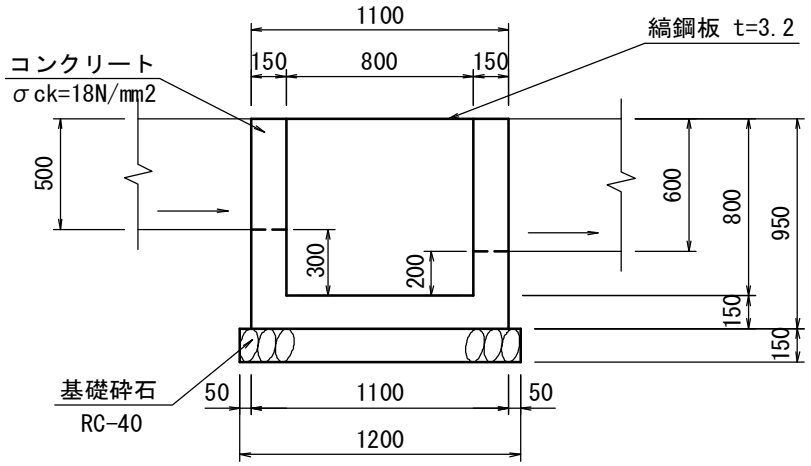

箇所 N = 1 箇所

種別	規格	計算式	単位	1箇所当り 数量	延長	全体 数量
		1.10×1.10×0.95-{0.80×0.80×0.80+				
コンクリート	σck=18N/mm^2	(0.50×0.15×0.50+0.60×0.15×0.60)}	m^3	0.546	1.0	0.5
型枠	小型構造物	(1.10+0.80)×0.95×4	m^2	7.220	1.0	7.2
基礎砕石	RC-40 t=15cm	1.200×1.200	m^2	1.440	1.0	1.4
縞鋼板蓋	GC-1-B800-L800		枚	1	1.0	1.0

単位数量計算書

排水構造物工： 集水桝 B1000-L1000-H1000

構造図

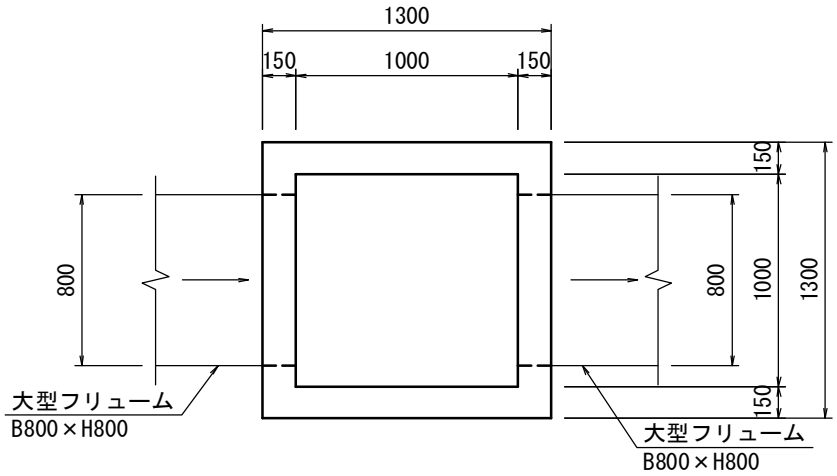

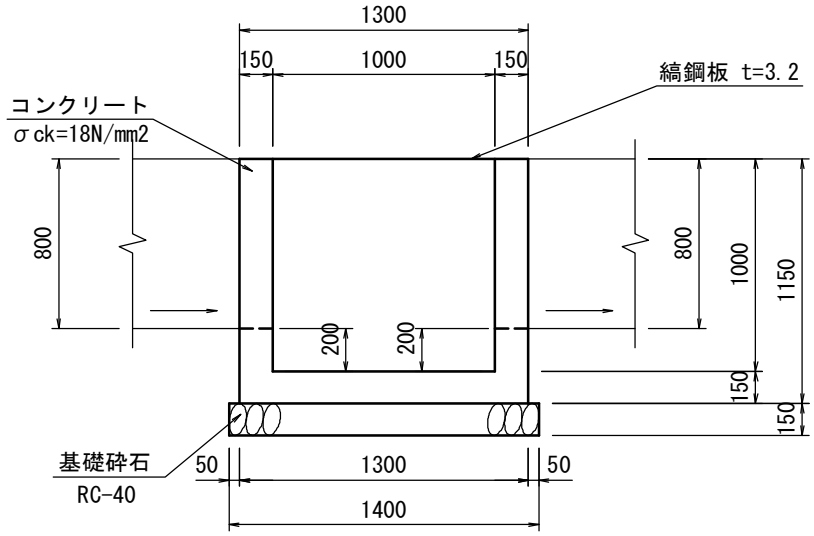

箇所 N = 2 箇所

種別	規格	計算式	単位	1箇所当り 数量	延長	全体 数量
		1.30×1.30×1.15-{1.00×1.00×1.00+				
コンクリート	σck=18N/mm^2	(0.80×0.15×0.80×2)}	m^3	0.752	2.0	1.5
型枠	小型構造物	(1.30+1.00)×1.15×4	m^2	10.580	2.0	21.2
基礎砕石	RC-40 t=15cm	1.40×1.40	m^2	1.960	2.0	3.9

単位数量計算書

排水構造物工： 縞鋼板蓋 GC-1-B500-L500

構造図

GC1

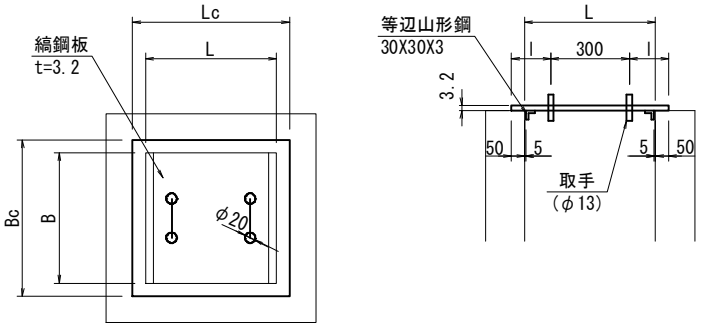

取手詳細図

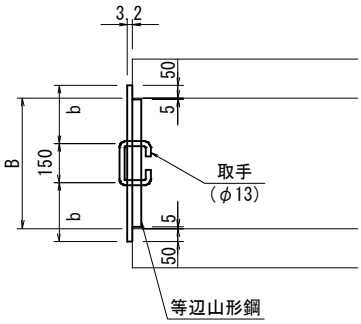

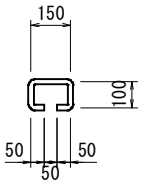

30X30X3

縞鋼板蓋 寸法表

	Bc	Lc	b	l
GC1-B500-L500用	600	600	225	150
GC1-B600-L600用	700	700	275	200
GC1-B700-L700用	800	800	325	250
GC1-B800-L800用	900	900	375	300
GC1-B1000-L1000用	1100	1100	475	400

箇所 N = 1 枚

種別	規格	計算式	単位	1箇所当り 数量	延長	全体 数量
縞鋼板	SS400 t=3.2mm	0.60×0.60×26.79kg/m^2	kg	9.644	1.0	9.6
等辺山形鋼	SS400 30×30×3	0.49×1.36kg/m×2	kg	1.333	1.0	1.3
取手鉄筋	φ13	0.45×1.04kg/m×2	kg	0.936	1.0	0.9

単位数量計算書

排水構造物工： 縞鋼板蓋 GC-1-B700-L700

構造図

GC1

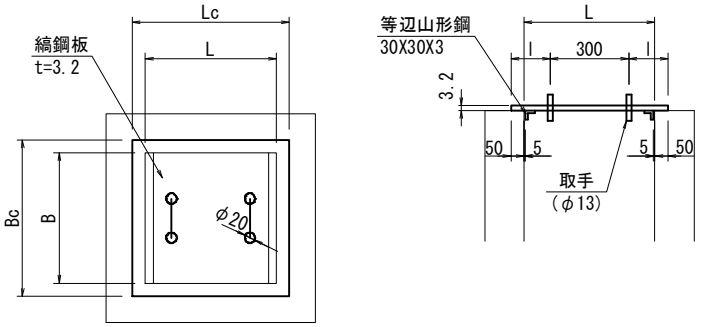

取手詳細図

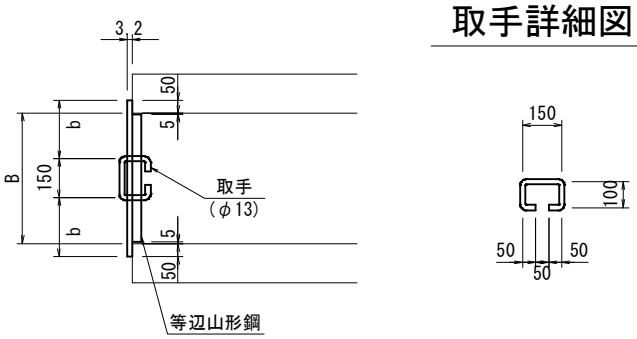

30X30X3

縞鋼板蓋 寸法表

	Bc	Lc	b	l
GC1-B500-L500用	600	600	225	150
GC1-B600-L600用	700	700	275	200
GC1-B700-L700用	800	800	325	250
GC1-B800-L800用	900	900	375	300
GC1-B1000-L1000用	1100	1100	475	400

箇所 N = 2 枚

種別	規格	計算式	単位	1箇所当り 数量	延長	全体 数量
縞鋼板	SS400 t=3.2mm	0.80×0.80×26.79kg/m^2	kg	17.146	2.0	34.3
等辺山形鋼	SS400 30×30×3	0.69×1.36kg/m×2	kg	1.877	2.0	3.8
取手鉄筋	φ13	0.45×1.04kg/m×2	kg	0.936	2.0	1.9

単位数量計算書

排水構造物工： 縞鋼板蓋 GC-1-B800-L800

構造図

GC1

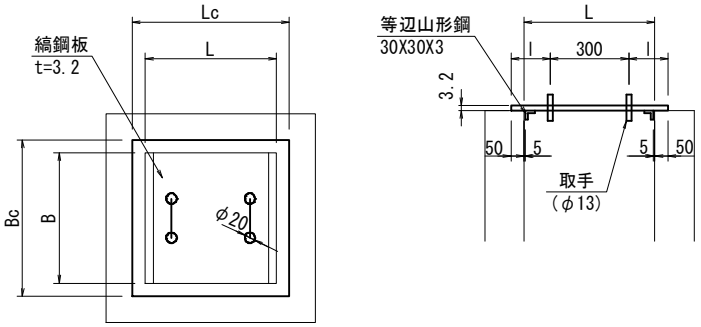

取手詳細図

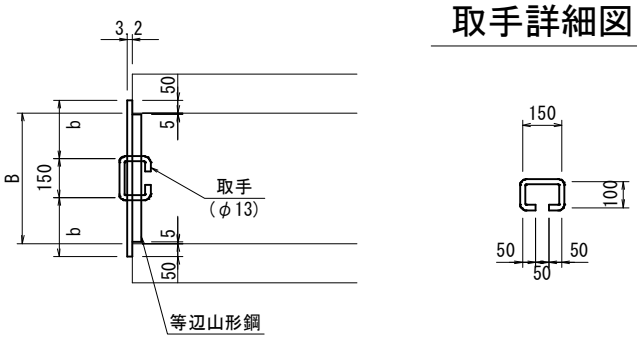

30X30X3

縞鋼板蓋 寸法表

	Bc	Lc	b	l
GC1-B500-L500用	600	600	225	150
GC1-B600-L600用	700	700	275	200
GC1-B700-L700用	800	800	325	250
GC1-B800-L800用	900	900	375	300
GC1-B1000-L1000用	1100	1100	475	400

箇所 N = 1 枚

種別	規格	計算式	単位	1箇所当り 数量	延長	全体 数量
縞鋼板	SS400 t=3.2mm	0.90×0.90×26.79kg/m^2	kg	21.700	1.0	21.7
等辺山形鋼	SS400 30×30×3	0.79×1.36kg/m×2	kg	2.149	1.0	2.1
取手鉄筋	φ13	0.45×1.04kg/m×2	kg	0.936	1.0	0.9

単位数量計算書

排水構造物工： 縞鋼板蓋 GC-1-B1000-L1000

構造図

GC1

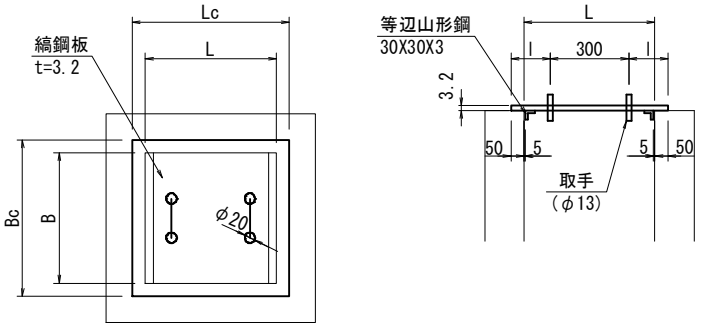

取手詳細図

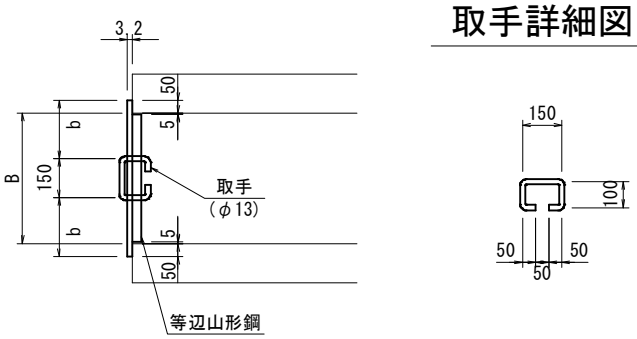

30X30X3

縞鋼板蓋 寸法表

	Bc	Lc	b	l
GC1-B500-L500用	600	600	225	150
GC1-B600-L600用	700	700	275	200
GC1-B700-L700用	800	800	325	250
GC1-B800-L800用	900	900	375	300
GC1-B1000-L1000用	1100	1100	475	400

箇所 N = 11 枚

種別	規格	計算式	単位	1箇所当り数量	延長	全体数量
縞鋼板	SS400 t=3.2mm	1.10×1.10×26.79kg/m^2	kg	32.416	11.0	356.6
等辺山形鋼	SS400 30×30×3	0.99×1.36kg/m×2	kg	2.693	11.0	29.6
取手鉄筋	φ13	0.45×1.04kg/m×2	kg	0.936	11.0	10.3

単位数量計算書

排水構造物工： フリューム FS 300

構造図

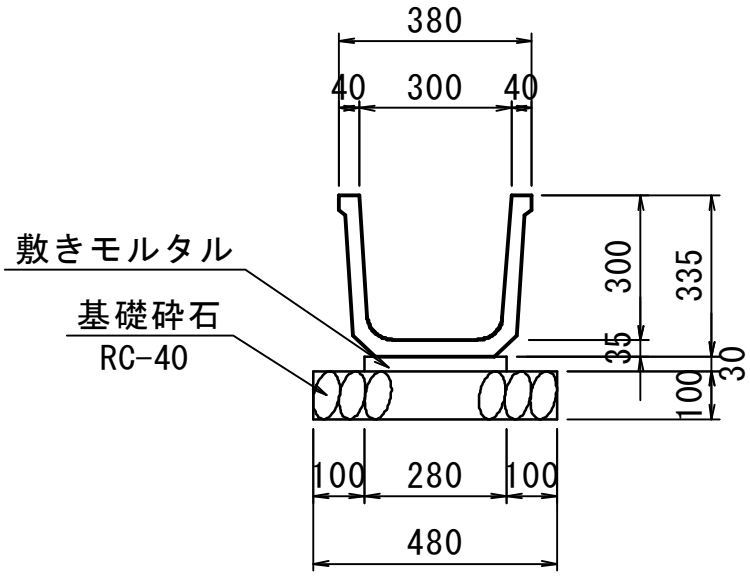

延長 L = 60.7 m

種別	規格	計算式	単位	10m当り数量	延長	全体数量
フリューム	FS 300	10.00/2.00	個	5.0	60.7	30.4
敷モルタル	1:3	0.280×0.030×10.000	m^3	0.084	60.7	0.5
基礎砕石	RC-40 t=10cm	0.480×10.000	m^2	4.800	60.7	29.1

単位数量計算書

排水構造物工： フリューム FS 500

構造図

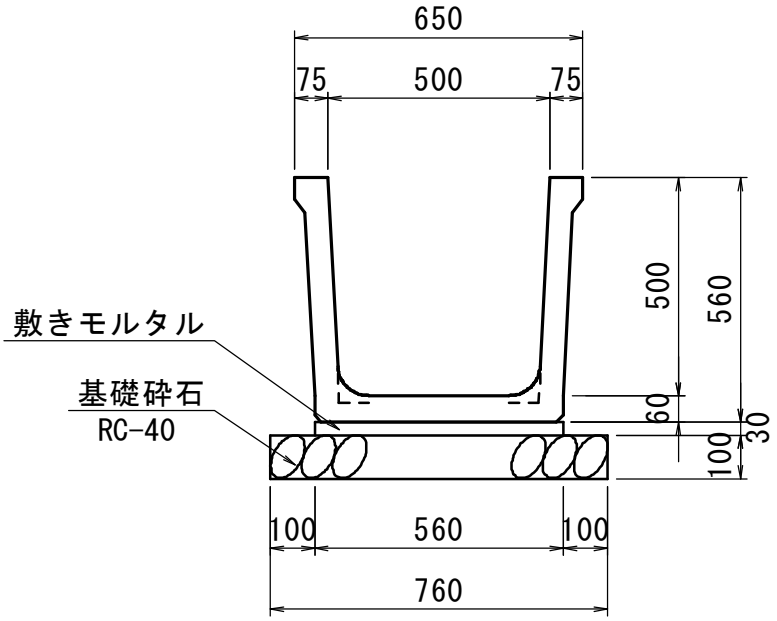

延長 L = 125.3 m

種別	規格	計算式	単位	10m当り数量	延長	全体数量
フリューム	FS 500	10.00/2.00	個	5.0	125.3	62.7
敷モルタル	1:3	0.560×0.030×10.000	m^3	0.168	125.3	2.1
基礎砕石	RC-40 t=10cm	0.760×10.000	m^2	7.600	125.3	95.2

単位数量計算書

排水構造物工： 大型フリューム B800×H800

構造図

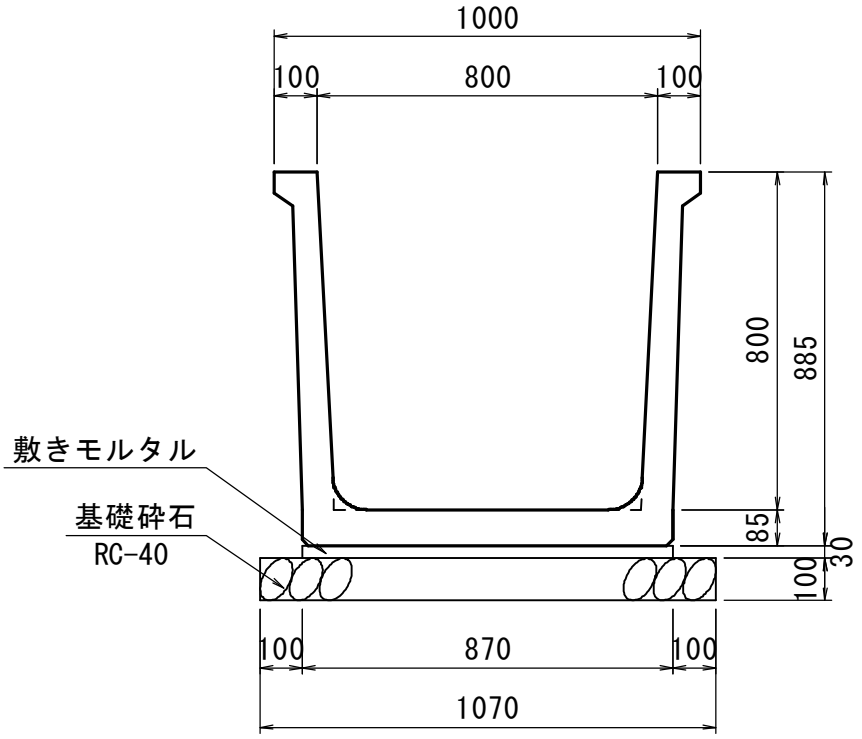

延長 L = 85.1 m

種別	規格	計算式	単位	10m当り数量	延長	全体数量
大型フリューム	B800×H800	10.00/2.00	個	5.0	85.1	42.6
敷モルタル	1:3	0.870×0.030×10.000	m^3	0.261	85.1	2.2
基礎砕石	RC-40 t=10cm	1.070×10.000	m^2	10.700	85.1	91.1

単位数量計算書

排水構造物工： 大型フリュームB600×H900(600)　減勢部

構造図

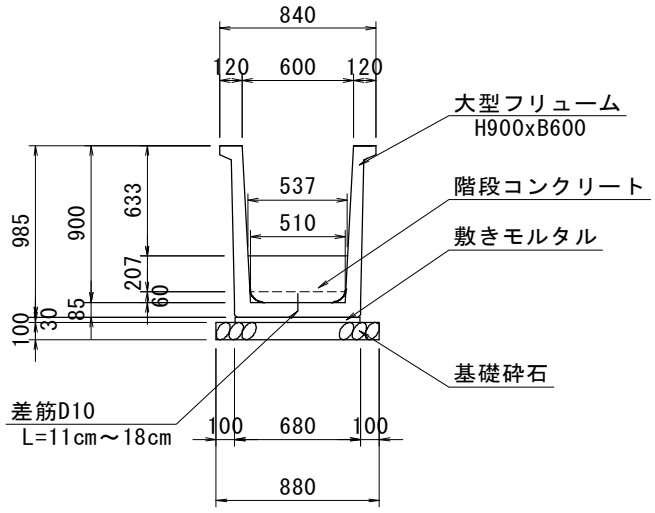

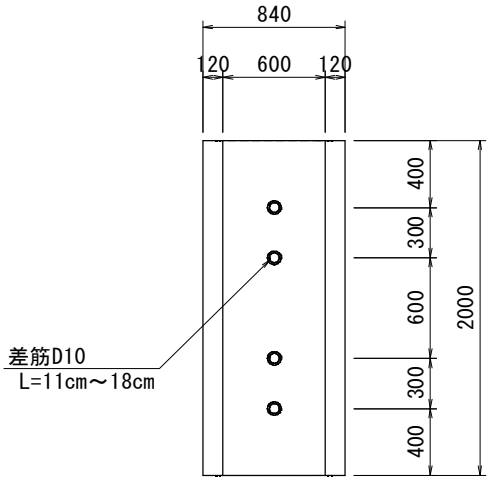

面積 0.164 m2

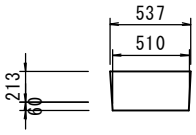

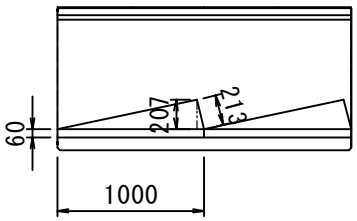

0.143m2/1箇所

A'=(0.537+0.510)/2x(0.213+0.060)

段差部 Co体積　　V1=0.164x0.510x10 = 0.836m3

延長 L =　41.3　m

種　別	規　格	計　算　式	単位	10m当り数量	延　長	全体数量
大型フリューム落差タイプ	B600×H900	10.00/2.00	本	5.0	41.3	20.7
敷モルタル	1:3	0.680×0.030×10.000	m^3	0.204	41.3	0.8
基礎砕石	RC-40 t=10cm	0.880×10.000	m^2	8.800	41.3	36.3
階段ｺﾝｸﾘｰﾄ	σck=18N/mm2	0.836	m^3	0.836	41.3	3.5
階段ｺﾝｸﾘｰﾄ型枠		0.143×10	m^2	1.430	41.3	5.9
差筋	D10@L=11～18cm	0.14m×4本×0.560kg/m×5個	kg	1.568	41.3	6.476

単位数量計算書

排水構造物工： 1号小段排水

構造図

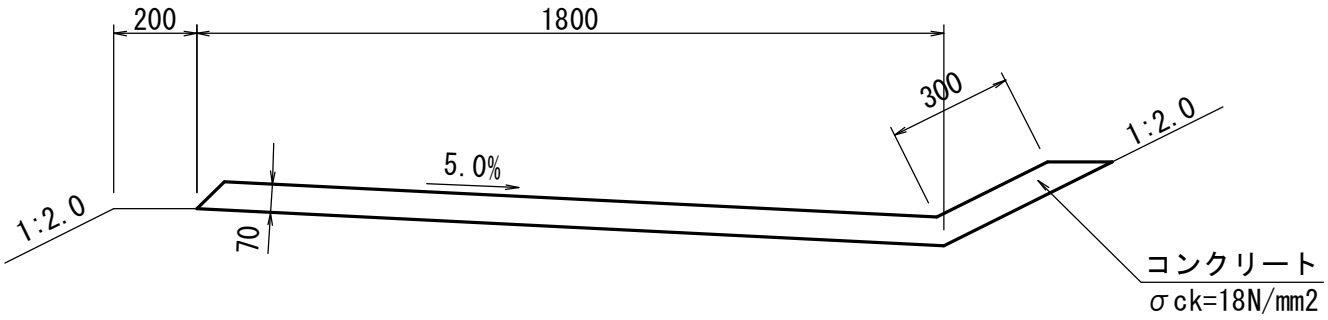

延長 L = 60.8 m

種別	規格	計算式	単位	10m当り数量	延長	全体数量
コンクリート	σck=18N/mm^2	(1.80+0.30)×0.07×10.0	m^3	1.470	60.8	8.9
目地材	t=10mm	(1.80+0.30)×0.07	m^2	0.147	60.8	0.9

単位数量計算書

排水構造物工： 竪集水杭(木製井桁)

構造図

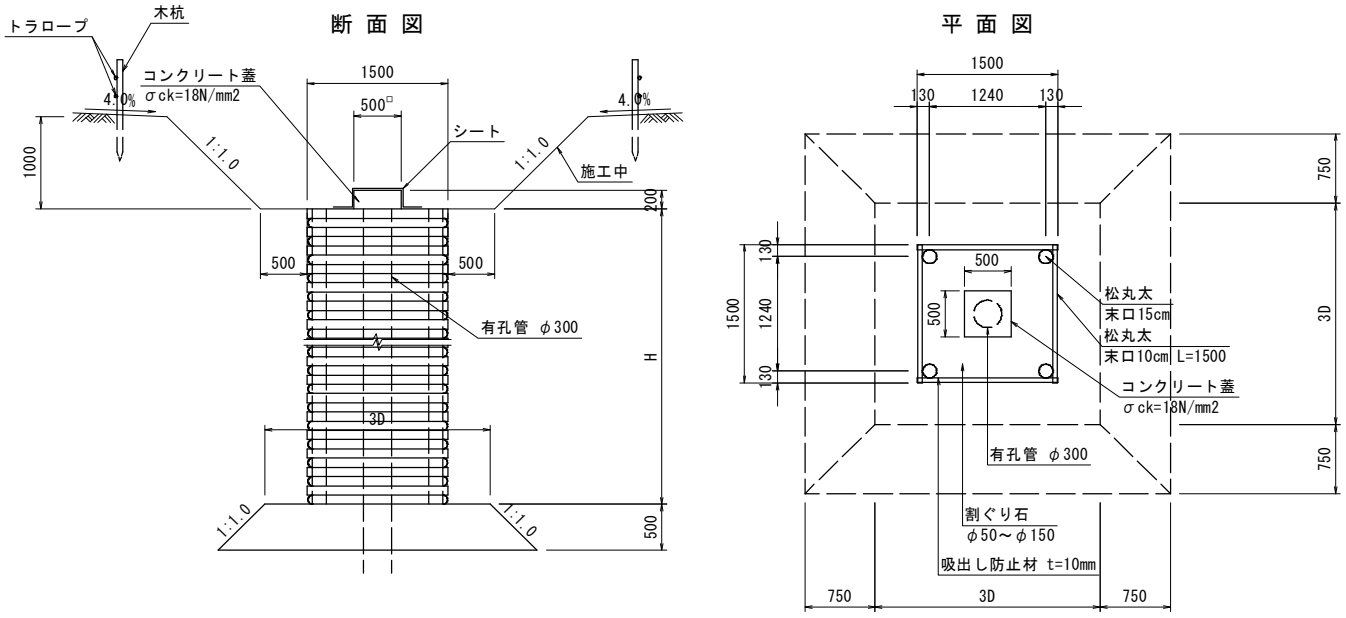

延長 L = 2.0 m

種別	規格	計算式	単位	10m当り数量	延長	全体数量
松丸太	末口 15cm L=3.0m		本	13.33	2.0	2.7
松丸太	末口 10cm L=1.5m		本	166.67	2.0	33.3
吸出し防止材	不織布 t=10mm		m^2	54.40	2.0	10.9
割ぐり石	50～150内外		m^3	17.64	2.0	3.5
有孔管	D300		m	10.000	2.0	2.0
コンクリート	σck=18N/mm^2	500×500×200×３箇所				0.2

単位数量計算書

排水構造物工： 縦排水路 B600×H600

構造図

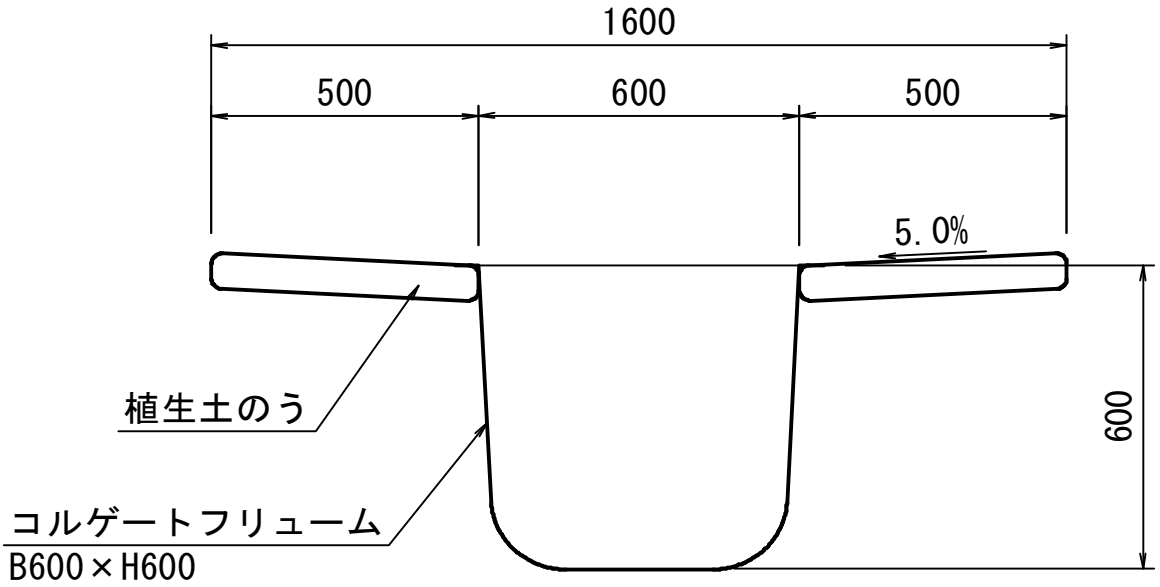

延長 L = 18.1 m

種別	規格	計算式	単位	10m当り数量	延長	全体数量
ｺﾙｹﾞｰﾄﾌﾘｭｰﾑ	B600×H600	10.00/1.00	m	10.0	18.1	18.1
植生土のう		0.500×10.000×2	m^2	10.000	18.1	18.1

単位数量計算書

排水構造物工： 縦排水路 B700×H700

構造図

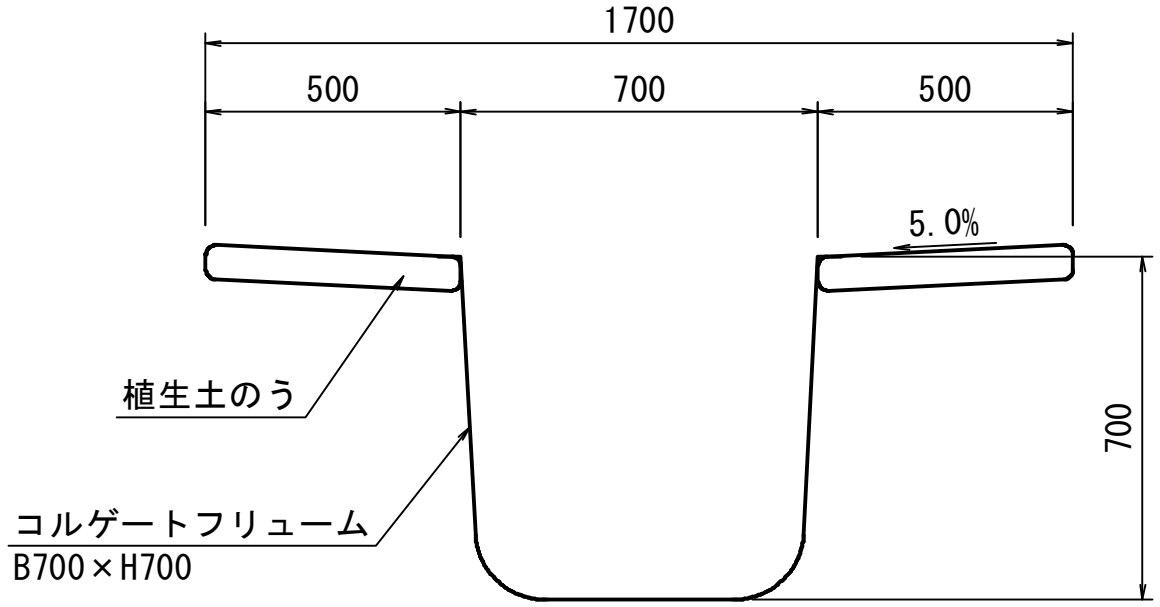

延長 L = 14.6 m

種別	規格	計算式	単位	10m当り数量	延長	全体数量
ｺﾙｹﾞｰﾄﾌﾘｭｰﾑ	B700×H700	10.00/1.00	m	10.0	14.6	14.6
植生土のう		0.500×10.000×2	m^2	10.000	14.6	14.6

単位数量計算書

排水構造物工： 縦排水路小段部　縦排水路(B600×H600)

構造図

側 面 図 S=1:30

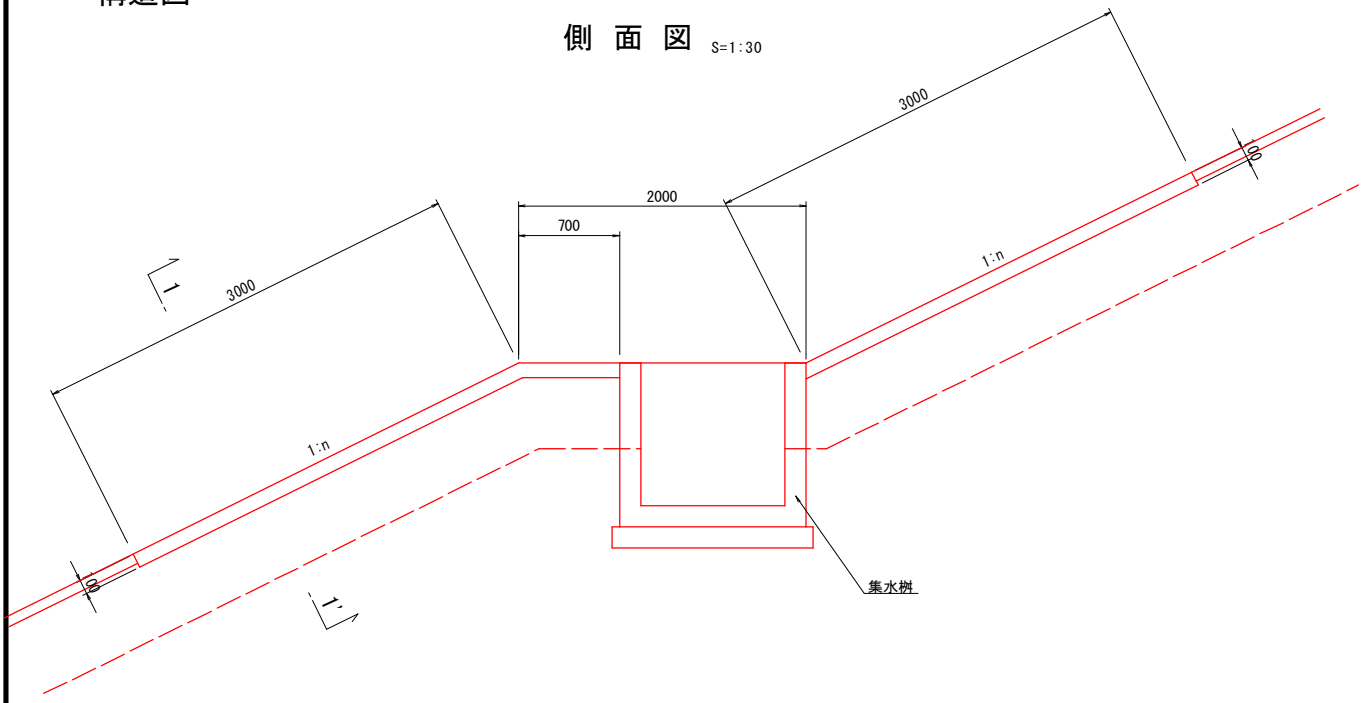

断 面 図 S=1:20
1-1'

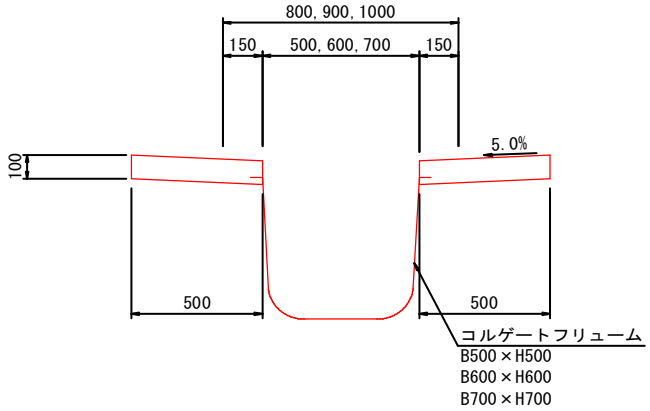

延長 L = 20.1 m

種別	規格	計算式	単位	10m当り数量	延長	全体数量
コルゲートフリューム	B600×H600	10.00/1.00	m	10.0	20.1	20.1
張コンクリート	σck=18N/mm^2	0.10×0.50×2×10.00	m^3	1.000	20.1	2.0
型枠		0.10×4×10.00	m^2	4.000	20.1	8.0

単位数量計算書

排水構造物工： 縦排水路小段部　縦排水路(B700×H700)

構造図

側 面 図 S=1:30

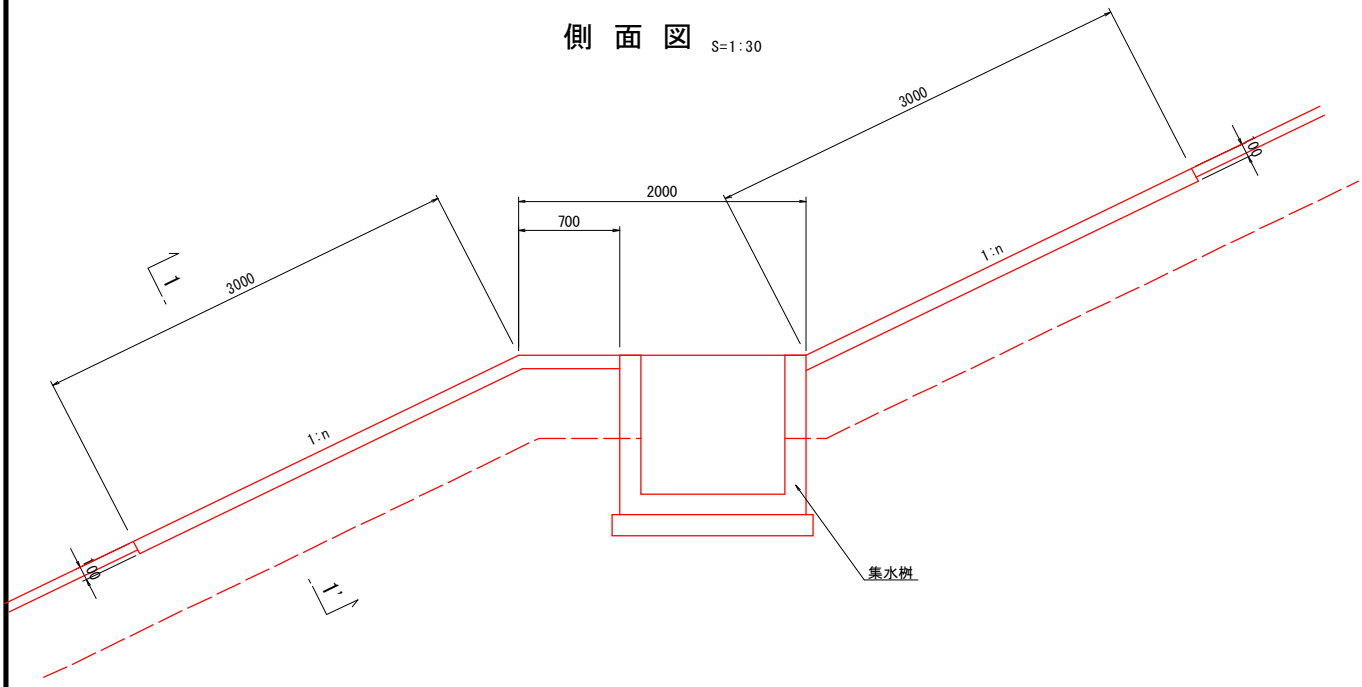

断 面 図 S=1:20
1-1'

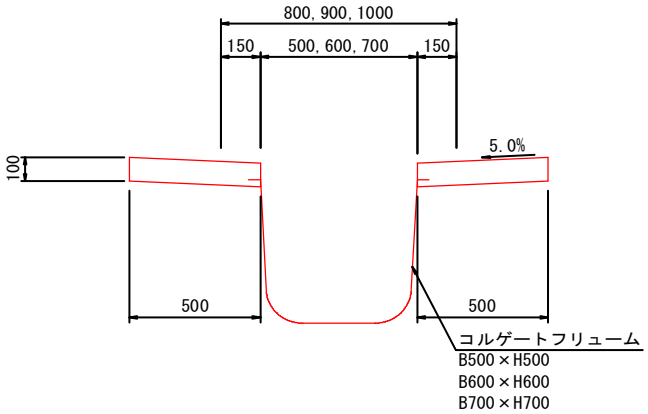

延長 L = 13.4 m

種　別	規　格	計　算　式	単位	10m当り 数　量	延　長	全　体 数　量
コルゲートフリューム	B700×H700	10.00/1.00	m	10.0	13.4	13.4
張コンクリート	σck=18N/mm^2	0.10×0.50×2×10.00	m^3	1.000	13.4	1.3
型枠		0.10×4×10.00	m^2	4.000	13.4	5.4

単位数量計算書

排水構造物工： 縦排水路小段部　縞鋼板(B600)

構造図

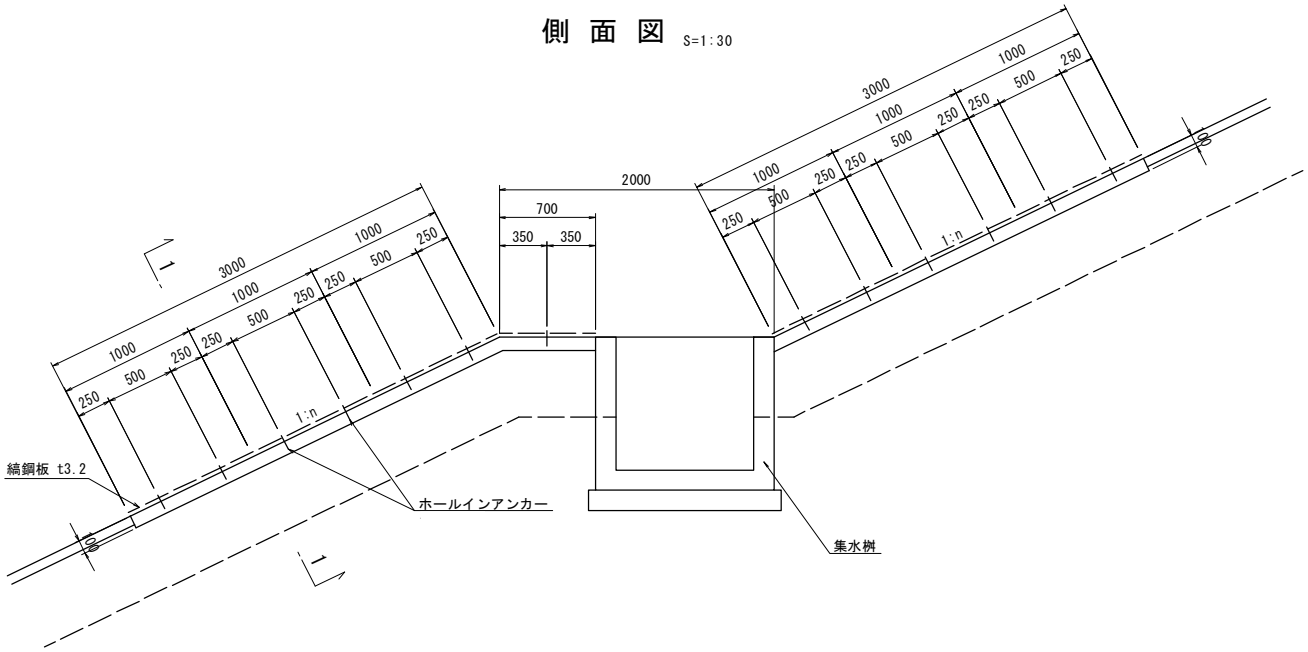

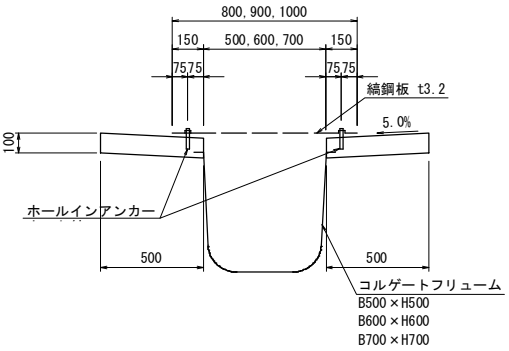

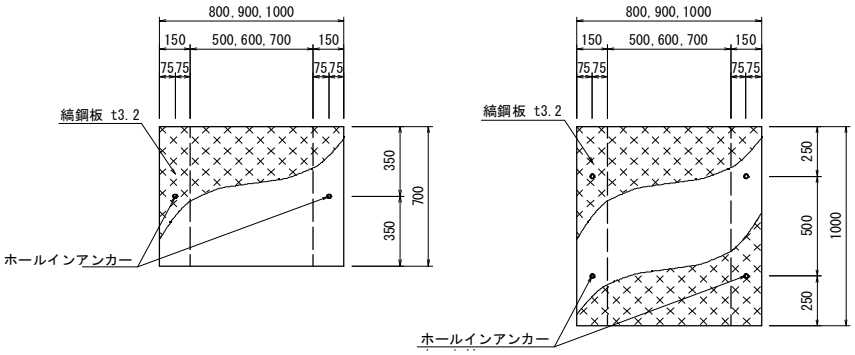

箇所 N ＝　4　箇所

種　別	規　格	計　算　式	単位	1箇所当り 数 量	延 長	全 体 数 量
縞鋼板	t=3.2mm	0.90×26.79kg/m^2×(3.00+0.70+3.00)	kg	161.544	4.0	646.2
ﾎｰﾙｲﾝｱﾝｶｰ		13×2	個	26	4.0	104.0

単位数量計算書

排水構造物工： 縦排水路小段部　縞鋼板(B700)

構造図

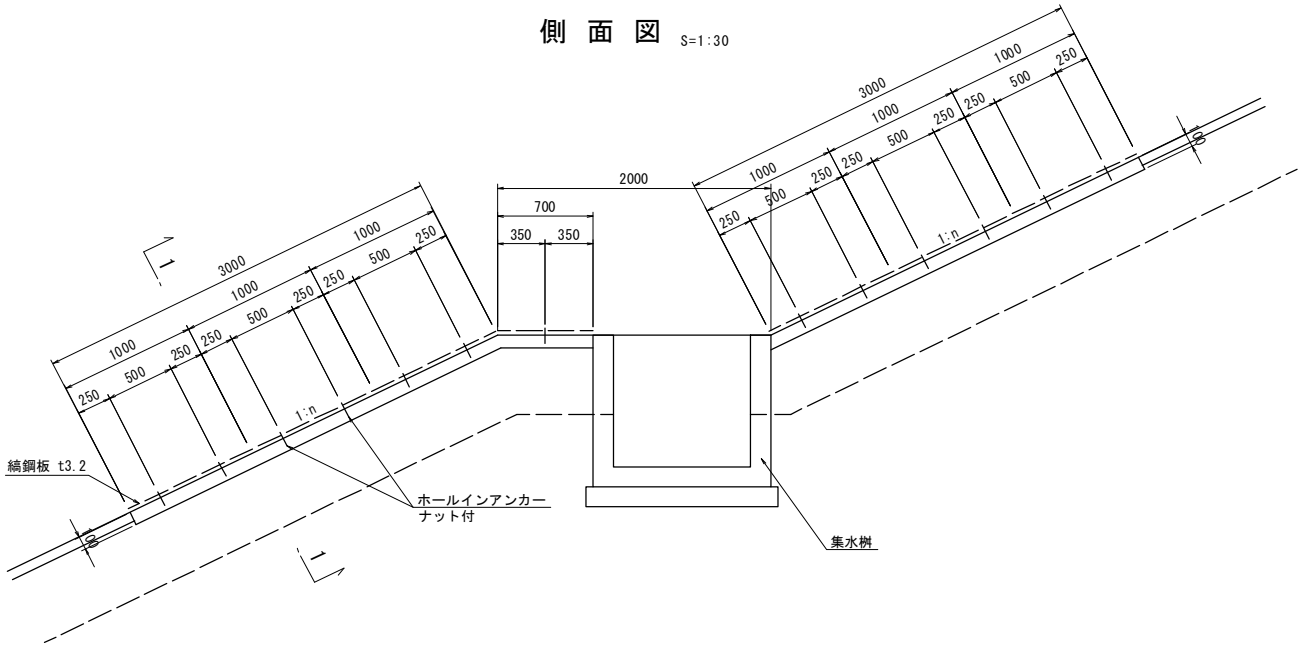

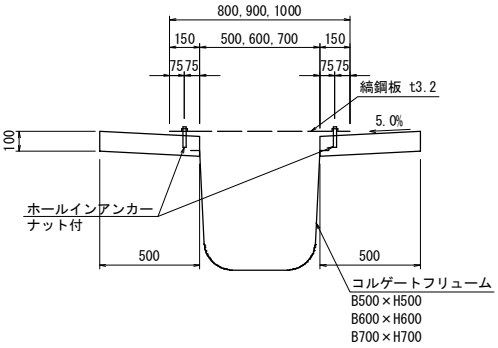

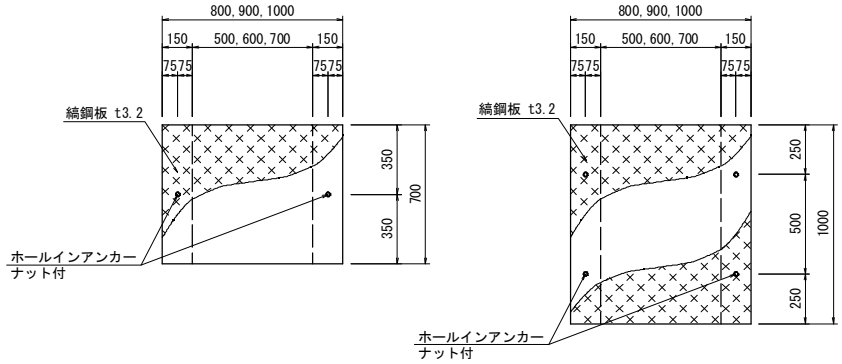

箇所 N = 5 箇所

種別	規格	計算式	単位	1箇所当り 数量	延長	全体 数量
縞鋼板	t=3.2mm	1.00×26.79kg/m^2×(3.00+0.70+3.00)	kg	179.493	5.0	897.5
ﾎｰﾙｲﾝｱﾝｶｰ		13×2	個	26	5.0	130.0

単位数量計算書

排水構造物工： 防災小堤

構造図

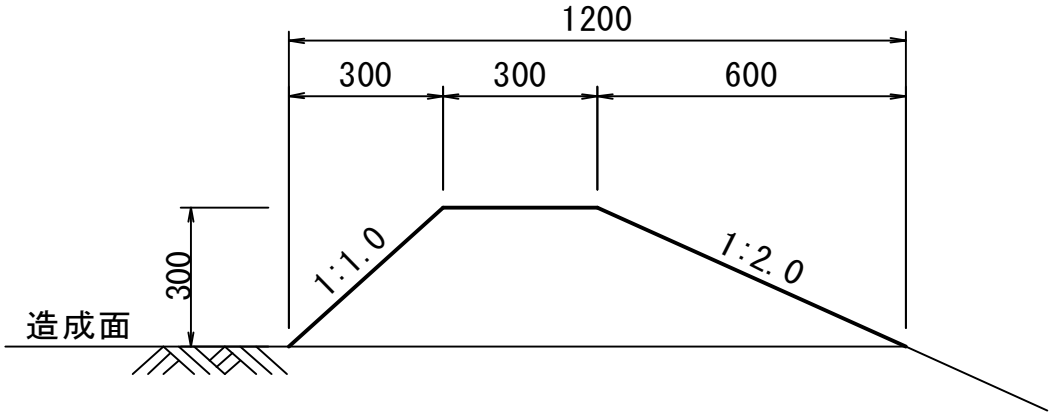

延長 L = 57.2 m

種別	規格	計算式	単位	10m当り数量	延長	全体数量
盛土	土砂	1/2×(0.30+1.20)×0.30×10.00	m^3	2.250	57.2	12.9

沈 砂 池 管 理 道 路 数 量 計 算 書

§5. 舗　装　工（沈砂池）

沈砂池管理道舗装工数量集計表

種別	細別	規格	単位	算式	数量	備考
舗装工						
	沈砂池管理道舗装工					
	砂利舗装	再生ｸﾗｯｼｬﾗﾝ RC-40 t=10cm	m^2	42.2×3.00	126.6	

§6. 仮 設 工

仮　設　工　数　量　総　括　表

種　別	細　別	規　格	単位	数　量	摘　要
仮設工					
	敷鉄板敷設工	敷鉄板賃料	枚	118.0	335日間
	交通誘導員	交通誘導警備員B	人	110.0	

敷鉄板賃料

【既設敷設枚数】

箇所	枚数	規格	m2/枚	転用回数	面積(m2)	備考
存置	40	1.5×6m(22mm)	9	1	360.0	センター所有
存置	46	1.5×6m(22mm)	9	1	414.0	継続リース（335日間） (R2.11.1～：累計1,611日間)
存置	72	1.5×6m(22mm)	9	1	648.0	継続リース（335日間） (R3.10.8～：累計1,270日間)
敷設合計	158				1,422.0	

うちリース計　118枚　　うちリース計　1,062.0 m2

合計

交通誘導警備員Ｂ　110 人